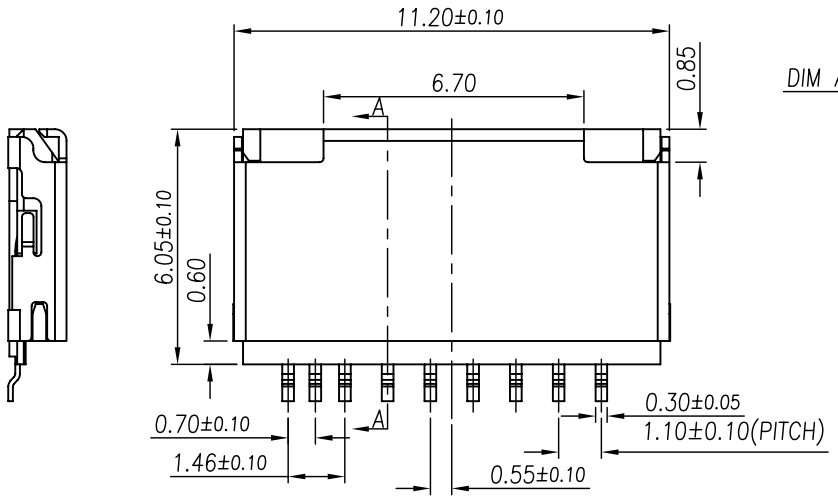

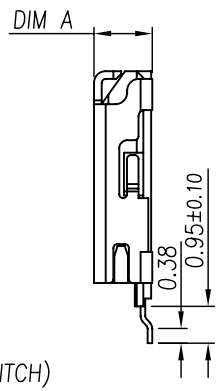

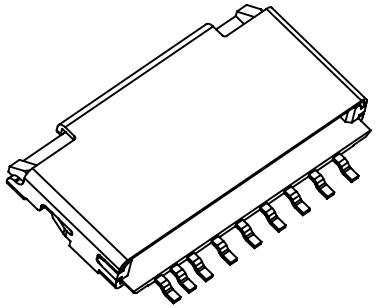

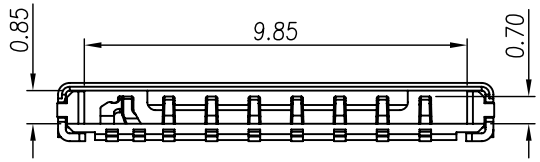

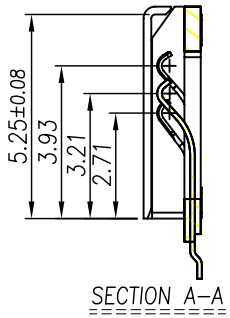

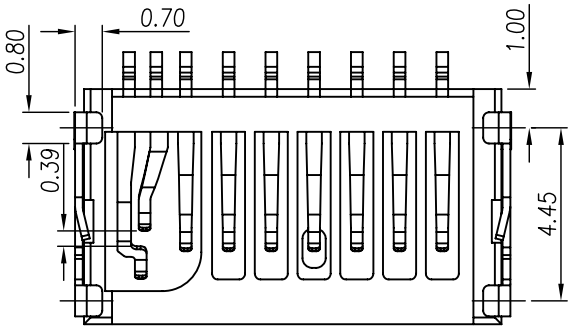

NOTES:

1) MATERIAL:
   - 1-1 HOUSING:THERMOPLASTIC,UL 94V-0,COLOR:BLACK
   - 1-2 CONTACT:COPPER ALLOY, T=0.15mm
   - 1-3 SHELL:STAINLESS STEEL T=0.20mm
2) FINISH:
   - 2-1 CONTACT:GOLD PLATING ON CONTACT AREA 1u" MIN Au PLATING ON SOLD AREA, 50u" MIN NICKEL UNDERPLATING OVER ALL
   - 2-2 SHELL:1u" MIN Au PLATING ON SOLDER AREA 50u" MIN NICKEL UNDERPLATING OVER ALL
3) PRODUCT SPECIFICATIONS:
   - 3-1 VOLTAGE RATING: 50V
   - 3-2 CURRENT RATING: 1.0A
   - 3-3 INSULATION RESISTANCE: 1000MEG.OHM MIN
   - 3-4 CONTACT RESISTANCE: 50 MILL.OHM MAX
   - 3-5 OPERATION TEMPERATURE: -20° TO +85°
   - 3-6 DURABILITY: 3000 CYCLES

1.5H	HYC46-TF09-150
1.7H	HYC46-TF09-170
DIM. A	PART NO.

深圳市华宇创精密电子有限公司

TOLERANCE: X.X ±0.30, X.XX ±0.25, X.XXX ±0.15, X.° ±2°, X.X° ±0.5°	DRAWED BY: 陈一鸣	DATE: 2014-02-23	PART NAME: 铁壳式TF卡座（带检测pin）
	CHECKED BY: 马跃	DATE: 2014-02-23	PART NO. SEE TABLE / MOLD NO.
UNIT: mm [inch]	APPROVED BY: 邱国夷	DATE: 2014-02-23	DRAW NO: HYC-TF13202102
SCALE:1:1 SIZE: A4			SHEET NO. 1 OF 2

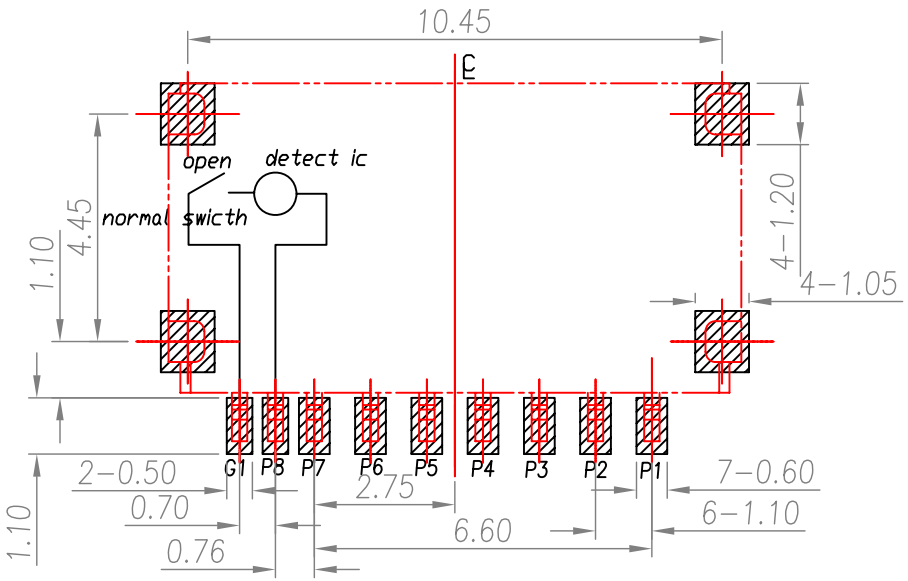

RECOMMENDED PCB LAYOUT(TOP VIEW)

GENERAL TOLERANCES:±0.05

Pin No.	NAME
P1	DAT 2
P2	CD/DAT 3
P3	CMD
P4	VDD
P5	CLK
P6	VSS
P7	DAT0
P8	DAT1
G1	SWICTH

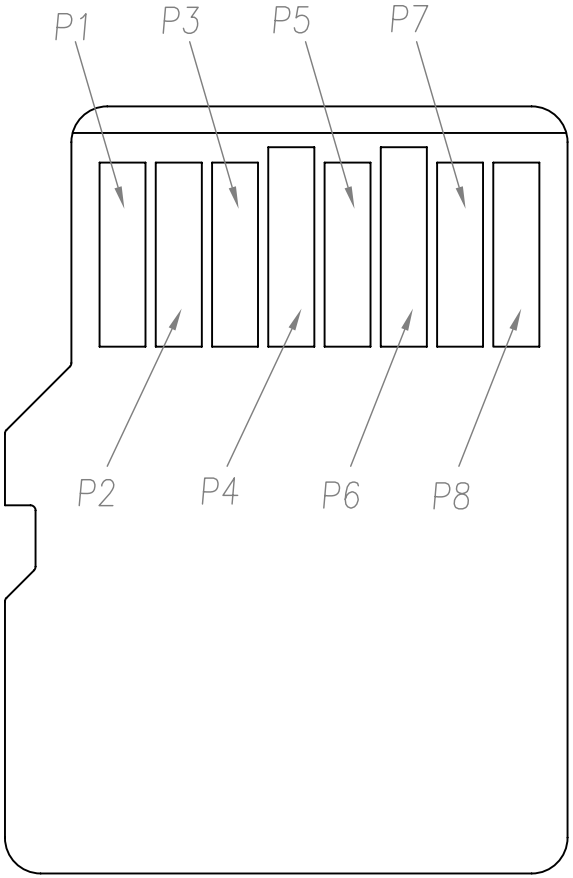

Micro-SD CARD

深圳市华宇创精密电子有限公司

TOLERANCE: X.X ±0.30, X.XX ±0.25, X.XXX ±0.15, X.° ±2°, X.X° ±0.5°	DRAWED BY : 陈一鸣	DATE : 2014-02-23	PART NAME: 铁壳式TF卡座（带检测pin）
	CHECKED BY: 马跃	DATE : 2014-02-23	PART NO. SEE TABLE
UNIT: mm [inch]	APPROVED BY: 邱国夷	DATE : 2014-02-23	MOLD NO. / DRAW NO: HYC-TF13202102
SCALE:1:1 SIZE: A4			SHEET NO. 2 OF 2

深圳市华宇创精密电子有限公司

产品功能测试报告
Product Function Test Report

委托单位 Client : 品保部　　委托日期Commissio 2015-6-16

测试单位Tester : 实验室　　测试日期Test Date: 2015-6-19　　编号（Serial）： 20150616001

产品品名 Part name	1.7H TF卡座（侧边带检测pin）	样品数量 Sample Qty'	5pcs	樣品描述 sample describing	常規測試
测试项目 Test Item	☑ 接触阻抗 LLCR	☐ 耐电压 DWV	☐ 绝缘电阻 Insulation Resistance	☐ 插拔力 Mating force&Unmating force	☑ 耐久性测试 Durability
	☐ 盐水喷雾 Salt Spray	☐ 粘锡测试 Solder ability	☐ 温度寿命 Temperature life	☐ 回流焊 IR-Reflow	☐ 恒温恒湿 Humidity
	☐ 保持力 Retention Force	☐ 冷热冲击 Thermal Shock	☐ 振动测试 Vibration	☐ 其它测试 Other test projects	☑ 接触压力 Noraml Force

测试仪器 Test Instrument	型号/规格 Type / specification	计量有效期 Measure the term of validity
	直流低电阻测试仪	2015.12.05
	全自动插拔力机	2015.12.05

测试环境 Test Environment	温 度 Temperature:	25 ℃	湿 度 Humidity:	50 %
测试依据 Test Standard	EIA-364-23;EIA-364-09			
测试方法 Test Method				

测试步骤 Step	初期接触阻抗----初期接触压力----耐久----终期接触压力----终期接触阻抗
测试项目 Item	测试方法 Method
初期接触阻抗	使用4线法量测试样之接触电阻值， 测试电流: 10mA maximum. 开路电压: 20mV maximum.
初期接触压力	使用荷重精度为0.1g，行程精度为0.01mm的自動插拔力機測試，以25mm/minute速度測试。
耐久	将试样实配好后，以20mm/minute速度插拔对插件3000次。
终期接触压力	使用荷重精度为0.1g，行程精度为0.01mm的自動插拔力機測試，以25mm/minute速度測试。
终期接触阻抗	使用4线法量测试样之接触电阻值， 测试电流: 10mA maximum. 开路电压: 20mV maximum.

测试结果 Test Result　（列出测试/实验过程中所获得的数据资料或观察到的现象，数据资料以平均值表示） List the data materials or phenomenon that observe tested / obtained in the experiment course, the data materials are expressed with average

测试项目 Item	测定值/现象 Test Value/Phenomenon					规格 Specification	判定 Judge
	1	2	3	4	5		
初期接触阻抗	21.44 mΩ	19.20 mΩ	16.38mΩ	18.52mΩ	20.40mΩ	50mΩ Max. (Initial)	PASS
初期接触压力	88gf	83gf	87gf	80gf	84gf	60gf Min	PASS
耐久	试样外观符合要求，端子无退PIN现象。					要求试样外观符合要求，端子无退PIN	PASS
终期插入力	65gf	71gf	62gf	67gf	66gf	60gf Min	PASS
初期接触压力	26.17mΩ	22.94mΩ	21.86mΩ	27.63mΩ	25.60mΩ	100 mΩ Max. (Final)	PASS

Approved By: zhangqiao　　Checked By:Choice　　Test By:furong

深圳市华宇创精密电子有限公司

产品功能测试报告
Product Function Test Report

委托单位 Client : 工程 委托日期Commis: 2015-6-16

测试单位Tester : 实验室 测试日期Test Dat: 2015-6-19 编号（Serial）： 20150616001

产品品名 Part name	1.7H TF卡座（侧边带检测pin）	样品数量 Sample Qty'	5PCS	樣品描述 sample describing	常規測試
测试项目 Test Item	☐ 接触阻抗 LLCR	☐ 耐电压 DWV	☐ 绝缘电阻 Insulation Resistance	☐ 插拔力 Mating force&Unmating force	☐耐久性测试 Durability
	☐ 盐水喷雾 Salt Spray	☐ 粘锡测试 Solder ability	☐ 温度寿命 Temperature life	☑ 回流焊 IR-Reflow	☐ 恒温恒湿 Humidity
	☐ 保持力 Retention Force	☐ 冷热冲击 Thermal Shock	☐ 振动测试 Vibration	☐ 其它测试 Other test projects	☐ 接触压力 Noraml Force

测试仪器 Test Instrument	型号/规格 Type / specification	计量有效期 Measure the term of validity
	全电脑无铅回流焊	2015.12.25

测试环境 Test Environment	温 度 Temperature:	25 ℃	湿 度 Humidity:	50 %
测试依据 Test Standard	EIA-364-56			
测试方法 Test Method				

测试步骤 Step	回流焊
测试项目 Item	测试方法 Method
回流焊	将试样与PCB结合好，通过高温温区为260℃时间10秒的回流焊6～～7分钟，观察其焊接状况及产品变化。
测试结果 Test Result	（列出测试/实验过程中所获得的数据资料或观察到的现象，数据资料以平均值表示） List the data materials or phenomenon that observe tested / obtained in the experiment course, the data materials are expressed with average

测试项目 Item	测定值/现象 Test Value/Phenomenon					规格 Specification	判定 Judge
	1	2	3	4	5		
回流焊	试样外观符合要求，无虚焊、空焊等现象产生。					要求试样外观符合要求，无虚焊、空焊等不良现象。	PASS

Approved By: zhangqiao Checked By:Choice Test By:furong

深圳市华宇创精密电子有限公司

产品功能测试报告
Product Function Test Report

委托单位 Client : 工程 委托日期Commissio 2015-6-16

测试单位Tester : 实验室 测试日期Test Date: 2015-6-19 编号（Serial）： 20150616001

產品品名 Part name	1.7H TF卡座（侧边带检测pin）	样品数量 Sample Qty'	5pcs	樣品描述 sample describing	常規測試
测试项目 Test Item	☑ 接触阻抗 LLCR	☐ 耐电压 DWV	☐ 绝缘电阻 Insulation Resistance	☐ 插拔力 Mating force&Unmating force	☐耐久性测试 Durability
	☑ 盐水喷雾 Salt Spray	☐ 粘锡测试 Solder ability	☐ 温度寿命 Temperature life	☐ 回流焊 IR-Reflow	☐恒温恒湿 Humidity
	☐ 保持力 Retention Force	☐ 冷热冲击 Thermal Shock	☐ 振动测试 Vibration	☐ 其它测试 Other test projects	☐接触压力 Noraml Force

测试仪器 Test Instrument	型号/规格 Type / specification	计量有效期 Measure the term of validity
	盐水喷雾试验机	2015-12-5
	直流低电阻测试仪JS2511	2015-12-5

测试环境 Test Environment	温 度 Temperature:	23 ℃	湿 度 Humidity:	50 %
测试依据 Test Standard	IEC512-2-2A,EIA-364-26			
测试方法 Test Method				
测试步骤 Step	初期接触阻抗-----盐水喷雾------终期接触阻抗			
测试项目 Item	测试方法 Method			
初期接触阻抗	使用4线法量测试样之接触电阻值， 测试电流: 10mA maximum. 开路电压: 20mV maximum.			
盐水喷雾	盐水浓度5%,试验箱温度35±2℃,饱和桶温度47±2℃,盐水PH值6.5~~7.2.试验时间:24hours.			
终期接触阻抗	使用4线法量测试样之接触电阻值， 测试电流: 10mA maximum. 开路电压: 20mV maximum.			

测试结果 Test Result

（列出测试/实验过程中所获得的数据资料或观察到的现象，数据资料以平均值表示） List the data materials or phenomenon that observe tested / obtained in the experiment course, the data materials are expressed with average

测试项目 Item	测定值/现象 Test Value/Phenomenon					规格 Specification	判定 Judge
	1	2	3	4	5		
初期接触阻抗	19.35mΩ	23.10mΩ	20.65mΩ	24.81mΩ	23.54mΩ	50mΩ Max. (Initial)	PASS
盐水喷雾	试样外观符合要求，功能区无氧化、发黑、生锈等不良产生。					要求试样外观符合要求，功能区无氧化、发黑、生锈等不良	PASS
终期接触阻抗	29.16mΩ	25.18mΩ	31.62mΩ	27.85mΩ	30.18mΩ	100mΩ Max. (Final)	PASS

Approved By: zhangqiao Checked By:Choice Test By:furong

深圳市华宇创精密电子有限公司

产品功能测试报告
Product Function Test Report

委托单位 Client : 工程 委托日期Commissi 2015-6-16

测试单位Tester : 实验室 测试日期Test Date: 2015-6-19 编号（Serial）： 20150616001

產品品名 Part name	1.7H TF卡座（侧边带检测pin）	样品数量 Sample Qty'	5pcs	樣品描述 sample describing	常規測試
测试项目 Test Item	☐ 接触阻抗 LLCR	☑ 耐电压 DWV	☑ 绝缘电阻 Insulation Resistance	☐ 插拔力 Mating force&Unmating force	☐耐久性测试 Durability
	☐ 盐水喷雾 Salt Spray	☐ 粘锡测试 Solder ability	☐ 温度寿命 Temperature life	☐ 回流焊 IR-Reflow	☐恒温恒湿 Humidity
	☐ 保持力 Retention Force	☐ 冷热冲击 Thermal Shock	☐ 振动测试 Vibration	☐ 其它测试 Other test projects	☐接触压力 Noraml Force

测试仪器 Test Instrument	型号/规格 Type / specification	计量有效期 Measure the term of validity
	绝缘电阻测试仪	2015-12-5
	耐压测试仪	2015-12-5

测试环境 Test Environment	温 度 Temperature:	23 ℃	湿 度 Humidity:	50 %

测试依据 Test Standard	EIA-364-20;EIA-364-21
测试方法 Test Method	
测试步骤 Step	绝缘电阻----耐电压
测试项目 Item	测试方法 Method
绝缘电阻	1、测试位置为最靠近之相邻两端子或端子与铁壳之间，2、测试时间为1分钟，3、测试电压250VDC.
耐电压	1、测试位置为最靠近之相邻两端子或端子与铁壳之间，2、测试时间为1分钟，3、测试电压250VAC.
测试结果 Test Result	（列出测试/实验过程中所获得的数据资料或观察到的现象，数据资料以平均值表示） List the data materials or phenomenon that observe tested / obtained in the experiment course, the data materials are expressed with average

测试项目 Item	测定值/现象 Test Value/Phenomenon					规格 Specification	判定 Judge
	1	2	3	4	5		
绝缘电阻	> 1000 MΩ	> 1000 MΩ	> 1000 MΩ	> 1000 MΩ	> 1000 MΩ	1000MΩ Min	PASS
耐电压	试样无击穿、跳火等不良现象产生。					要求试样无击穿、跳火等不良现象	PASS

Approved By: zhangqiao Checked By:Choice Test By:furong