RoHS

目錄 MAPX	设变内容 MODIFICATION	日期 DATE

防水等级XP6

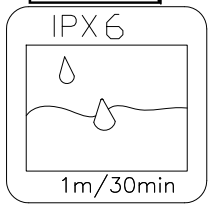

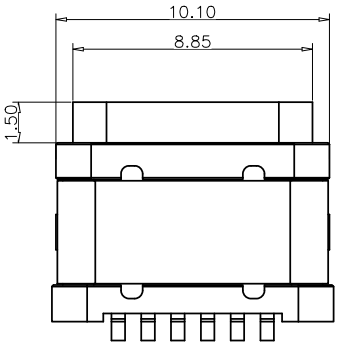

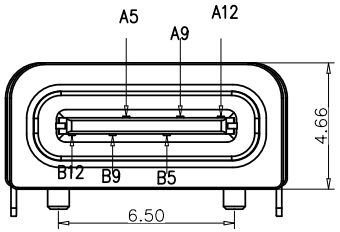

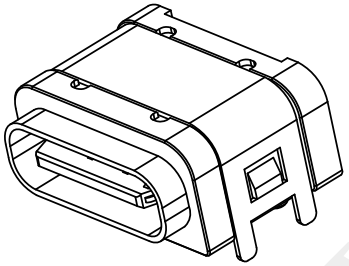

备注(NOTE):

1材质:

1.1胶芯：LCP UL94 V-0

1.2端子：C2680,T=0.2mm；镍底，镀金

1.3外壳：不锈钢201-H 表面镀镍

1.4防水外壳：黑胶 PA9T UL94V-0

2.电气特性:

2.1.接触区：接触电阻40mΩ Max,允许10mΩ变化量. 测试条件:20mv，100mA下测量.

2.2.接触电流：3A VBUS引脚；1.25A用于GND引脚；其他引脚为0.25A.

2.3.额定电压：5V.

2.4.耐电电压：100VAC.

2.5.绝缘电阻：至少100兆欧 .

3.机械性能:

3.1.插入力：0.5-2.0Kg

3.2.拔出力：0.6-2.04Kg

3.3.插拔次数：5000次.

4.工作环境：-20℃ to +85℃.

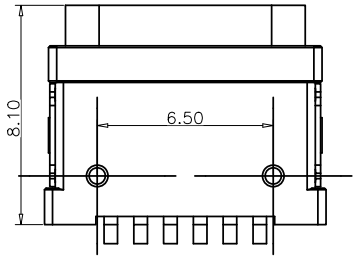

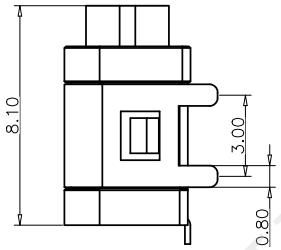

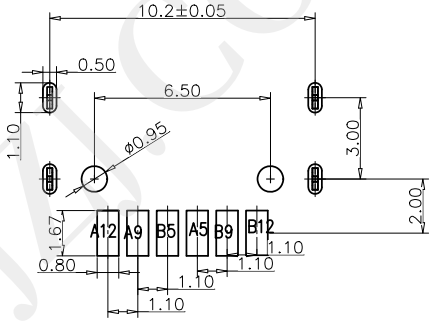

RECOMMEND P.C.B LAYOUT(COMPONENT SIDE)

TOLERANCE FOR PCB LAYOUT IS ±0.05

PIN ASSIGNMENTS

A5	CC1	B12	GND
A9	VBUS	B9	VBUS
A12	GND	B5	CC2
PIN	SIGNAL NAME	PIN	SIGNAL NAME

防水圈

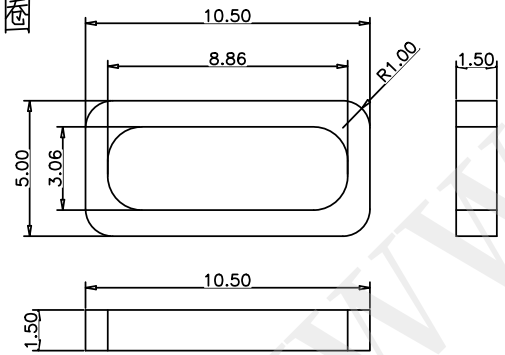

产品图
PRODUCT CHART DWG

公差一览表
TOLERANCE UNLESS OTHERWISE

X.	±0.35	X°.	±5°
.X	±0.30	.X°	±2°
.XX	±0.25	.XX°	±1°
.XXX	±0.10	.XXX°	±0.5°

深圳市精拓金电子有限公司
Shenzhen Jing Tuo Jin Electronics Co., Ltd.

单位 UNITS	MM	制图 DRAWING	Erick	产品料号 PRODUCT PART NO.	918-418K2023S40112
比例 SCALE	1:1	审核 CHKD	L S S	产品名称 PRODUCT NO.	TYPE-C3.1板上防水母座L8.1四脚插板有柱LCP黑胶单排SMT6P+防水圈
日期 DATE	2021/03/10	核准 APPD	黄国荣	角法 VIEW	版本 VER A0

您正在使用 ZWCAD 2022 个人版，不得用于商业用途， 详情请咨询4007-182-588。