1.材料和电镀\Materials and Finishes:
外　壳\Body - 黄铜\Brass,镀镍\Nickel plating
内导体\Contact - 铍铜\Beryllium copper,镀金\Gold plating
绝缘体\Insulator - 聚四氟乙烯\Teflon,本色\Natural
2.电气性能\Electrical:
A.特性阻抗\Impedance:50 Ohm
B.使用频率\Frequency range:DC-3GHz
C.介质耐压\Breakdown voltage:750V rms
D.绝缘电阻\Insulation resistance:5000 MΩ
3.机械性能\Mechanical:
A.使用寿命\Durability:500 cycles
B.中性盐雾\Salt spray:48 hours

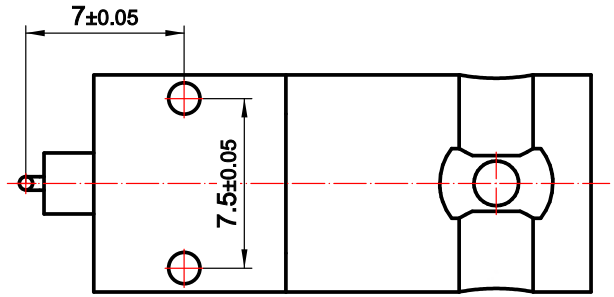

推荐安装开孔

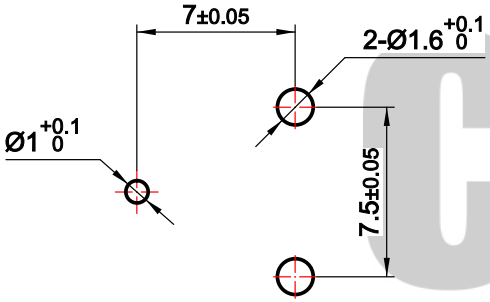

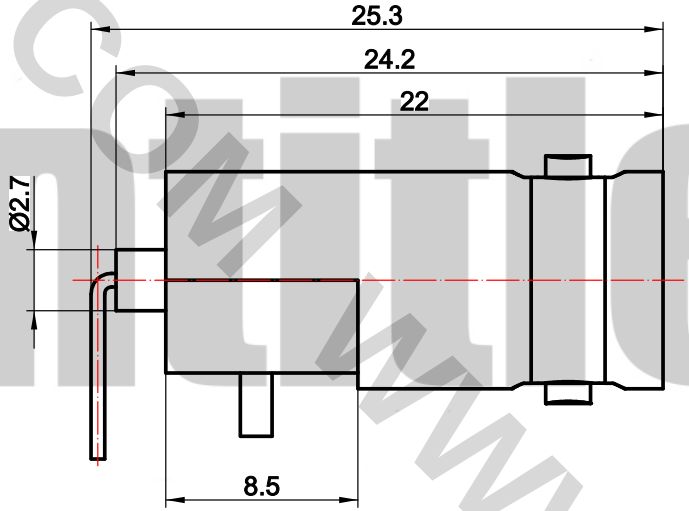

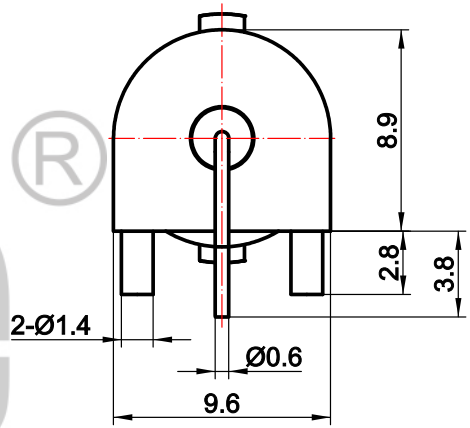

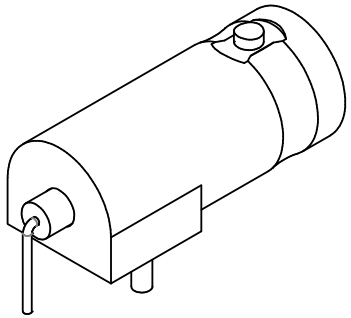

RoHS COMPLIANT

技术支持 13975145315			版次	比例	3:1
			第一角法		
设　计	JAT	2024.01.03	1.未注公差按ISO2768-1(m) 2.去尽毛刺C0.13max 3.各圆同轴度Ø0.1max		
审　核	DF	2024.01.03			
批　准	DF	2024.01.03	*尺寸为重要尺寸	单位	mm

料 号	CT3.660.1294
规 格	BNC-KWE-18
名 称	BNC母头PCB卧式安装

cntitle® 深圳成泰电子有限公司
www.cntitle.net

www.szyjzj.com cntitle® www.pzyjzj