版本	变更内容	工程确认	日期

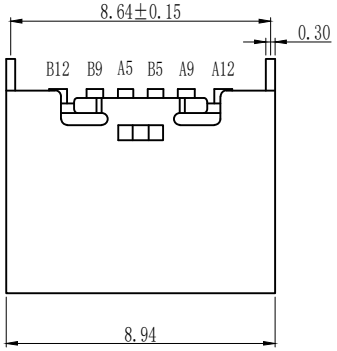

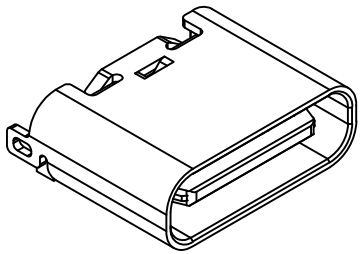

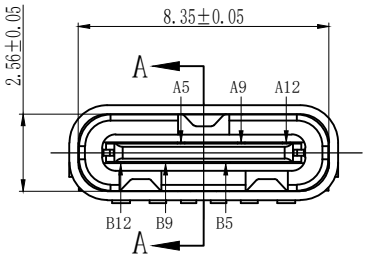

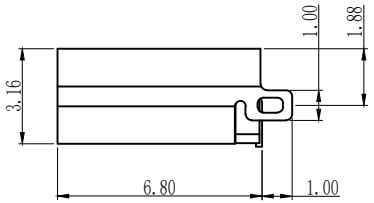

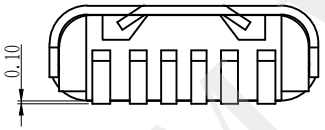

TYPE C USB技术要求:

1.电气性能
- 1.1.额定电流 3A/5A.
- 1.2 额定电压：5V.
- 1.2.耐电压: 500 V(AC) for 1 min.
- 1.3.接触阻抗: 40mΩ Max.
  可靠性和环境测试后阻抗变化不得超过10mΩ.
- 1.4.绝缘阻抗: 100 MΩMin.

2.机械性能
- 2.1 插入力: 5-20N. 拔出力: 6-20N.
- 2.2 寿命测试：5000/10000cycles Max.
- 2.3 推力：50N min.
- 2.4 剥离强度：150N min.
- 2.5 扭曲强度：0.75Nm

3.材料要求
- 4.1 胶芯材料：LCP/PA9T
- 4.2 外壳材料：SPCC/C2680/SUS304
- 4.3 端子材料：C2680/C5191/C7025

4.盐雾要求：24H/48H

5.工作温度：-20° C～85° C

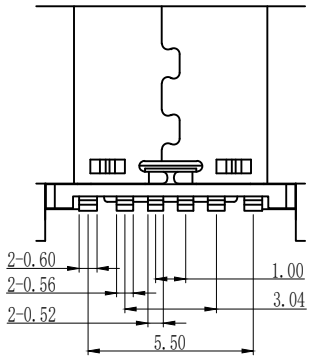

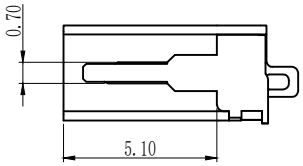

A-A

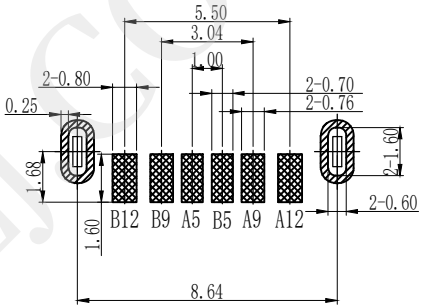

PCB板参考图

A5	CC1	B12	GND
A9	VBUS	B9	VBUS
A12	GND	B5	CC2
PIN	SIGNAL NAME	PIN	SIGNAL NAME

东莞市博众电气有限公司

Dongguan Bozhong Electrical Co., Ltd

品名(ITEM NO)	Type C 母座 6P 立式 贴片 H=6.8	页码(SHEET)	1/1	单位(UNIT)：MM
料号(PART NO)	BTC-TC6-568	版本(REV)	A1	比例(SCALE)
图号(DWG NO)		日期(DATE)	2020.10.12	
		设计(DESIGN)	LUO	未注公差 TOLERANCE UNSPECIFIED
		审核(CHECKED)	ROGER LI	X.X ±0.20 X.XX ±0.15 X.XXX ±0.10 X° ±5° X.X° ±2°
		核准(APPROVED)	ROC ZHAO	

These drawings and specifications are Dongguan Bozhong Electrical Co., Ltd.The property should not be copied.
Without Dongguan Bozhong Electrical Co., Ltd.Prior written consent to copy or use in any way.

WWW.DZYJZL.COM