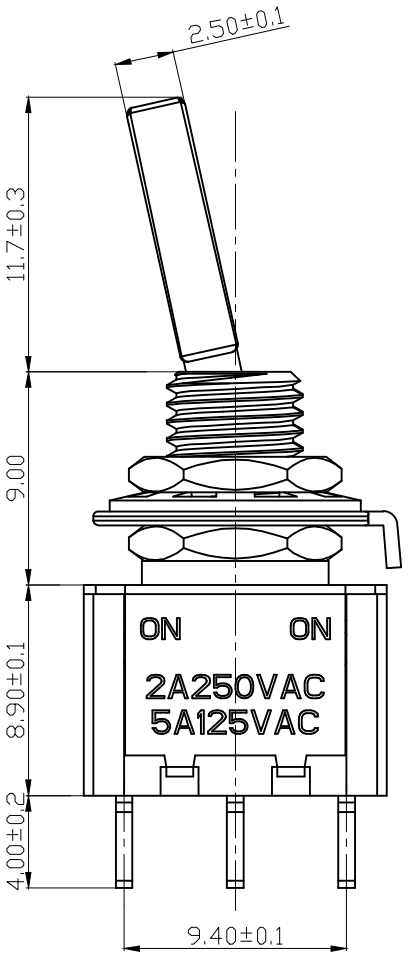

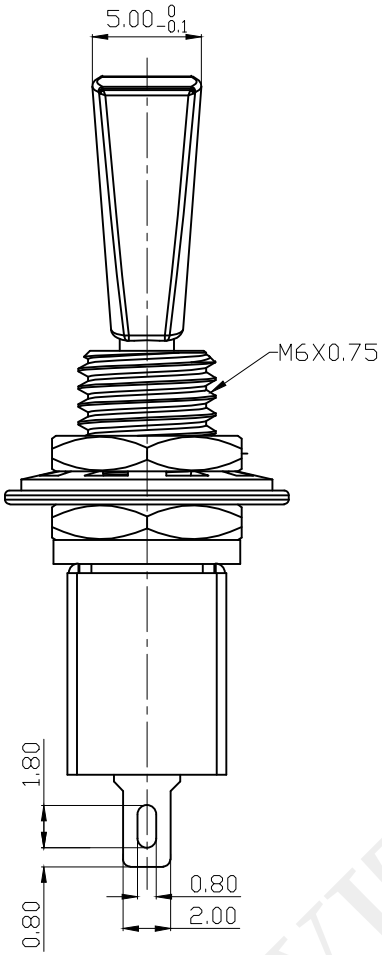

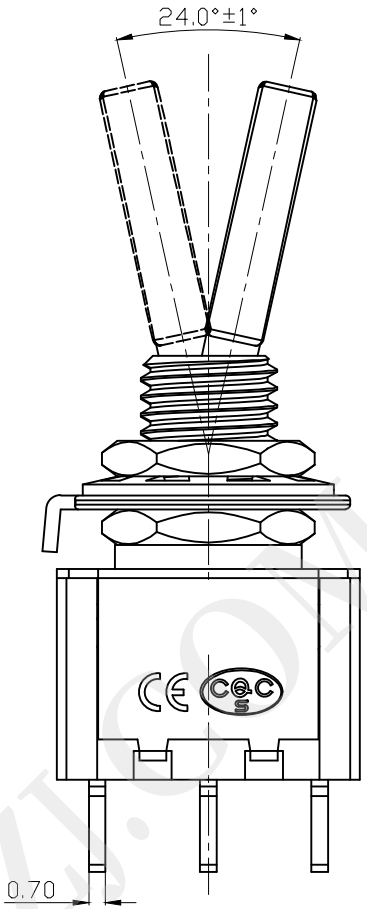

开关安装面板
(Switch panel hole dim.)

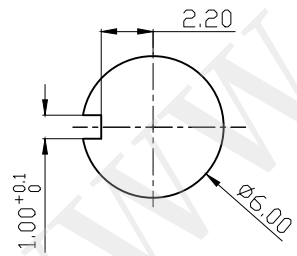

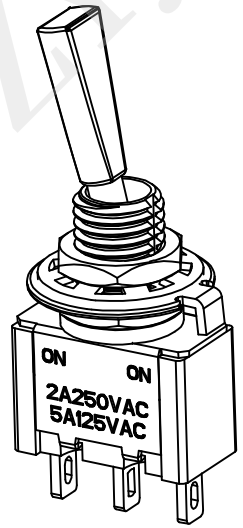

Handle choice:
手 柄 选 择:

Handle type 手柄类型	Short handle 短手柄	Common handle 通用手柄	Long handle 长手柄
Diagram 简图	7.2±0.3	11.7±0.3	20.5±0.3

Function choice:
功 能 选 择 :

NO.	specification 产品规格	function 功 能
01	MTS102	SPDT: ON - ON
02	MTS112	SPDT: ON - (ON)
03	MTS103	SPDT: ON- OFF -ON
04	MTS113	SPDT: (ON)-OFF- ON
05	MTS123	SPDT: (ON)-OFF-(ON)

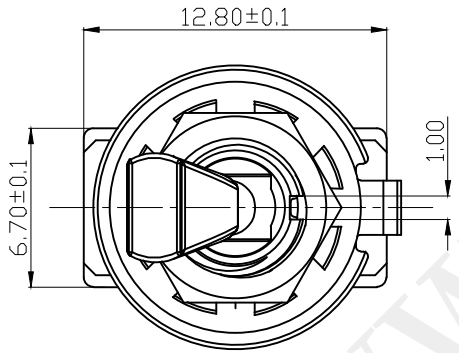

Specification(技术要求):
1. Rated Load(额定负载):2A 250VAC;5A 125VAC
2. Temperature Range(操作温度):-25℃~+85℃
3. Contact Resistance(接触电阻):≤0.02Ω
4. Insulation Resistance(绝缘电阻):≥1000MΩ
5. Withstand Voltage(耐压):AC1500V/min
6. Operating Force(操作力):2--15N
7. Life(寿命):50000 times
8. material(材料):胶木 and Cu/Ep Ag(黄铜镀银)

01	--	第一次出图			2024.09.07
版次 (REV.)	参考 (REF.)	描述(DESCRIPTION)	绘图 (DRAW BY)	批核 (APP. BY)	日期 (DATE)
名称 (NAME)	Toggle Switch Specifications(钮子开关规格书)		功能 (Function)	See above (见上述)	
型号 (MODEL NO.)	MTS Series CAX-MTS1**B2-BB-**JL		绘图 (DRAW BY)	批核 (APP. BY)	
物料编号 (Materieal NO.)	MTS102 103B1扁柄	比例 (SCALE) NTS(见标注)	日期 (DATE) 2024.09.07	日期 (DATE)	
公差除特别要求外，均按此规定执行:X.=±0.20,.X=±0.15,.XX=±0.1,<=±1°,单位:mm (Tolerance unless otherwise specified:X.=±0.20,.X=±0.15,.XX=±0.10,<=±1°,unit:mm)					

浙 江 创 都 电 子 科 技 有 限 公 司

WWW.DZYJZI.COM