ECT Electric Connector Technology CO.,LTD 电连精密技术有限公司	产品规格书	DOC. No.: 651-0117-01	Rev.: A	Page: 1/3
	产品料号: ECT818000117	核准/日期 Henry 07/01/08'	审核/日期 SAM 07/01/08'	制作/日期 SAM 07/01/08'

1、简述

本产品为超小表面贴装（USS RF），适用于 RF 电路微带同轴传输转接口,应用于移动电话，无线网络， 袖珍型 PCI，蓝牙,掌上电脑，全球定位系统，电子测量仪器，等等

2、技术参数

2.1 额定电压 60VAC（R.M.S）
2.2 频率范围 0～6GHz
2.3 特性阻抗 50Ω
2.4 工作温度 -40℃～+90℃
2.5 工作湿度 90% MAX

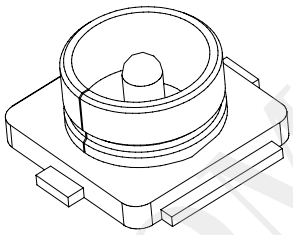

3、电性能

3.1 绝缘电阻 500MΩ
3.2 耐 压 200V AC 1Min
3.3 接触电阻
3.3.1 内导体 20 mΩmax
3.3.2 外导体 10 mΩmax
3.4 电压驻波比(VSWR)

规格	≦3GHz	3-6GHz
直径 0.81mm 同轴电缆组件	1.3 max	1.3 max
直径 1.13mm 同轴电缆组件	1.3 max	1.4 max

3.4.1 测试方法：

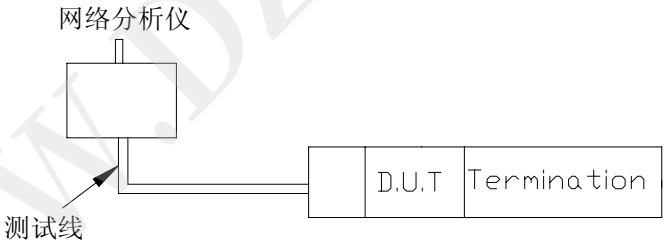

4、机械性能

4.1 机械寿命 100 次
4.2 中心接触件保持力 0.15N min(用直径 0.475mm 针规测试)
4.3 冲击 加速度：735m/s2,11ms（时间），波型：半正弦波，3 个轴向各 6 个循环
4.4 振动 频率：10-100Hz，单向幅度1.5mm，加速度：59m/s2，3个轴向各5个循环

5、环境性能

5.1 稳态湿热 温度：40℃ 湿度：95% RH 时间：96 hours
5.2 盐雾 温度：35℃ 浓度：5% 时间：48 hours
5.3 焊锡性 吃锡面积 95%以上

WWW.DZSZI.COM

6、SMT 温度曲线图

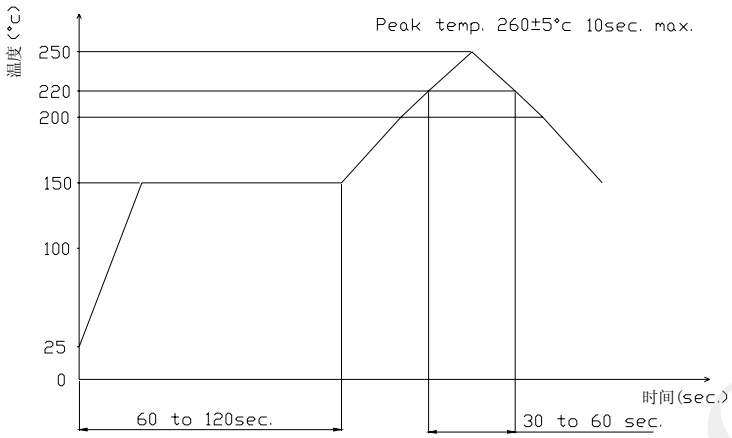

7、外形尺寸

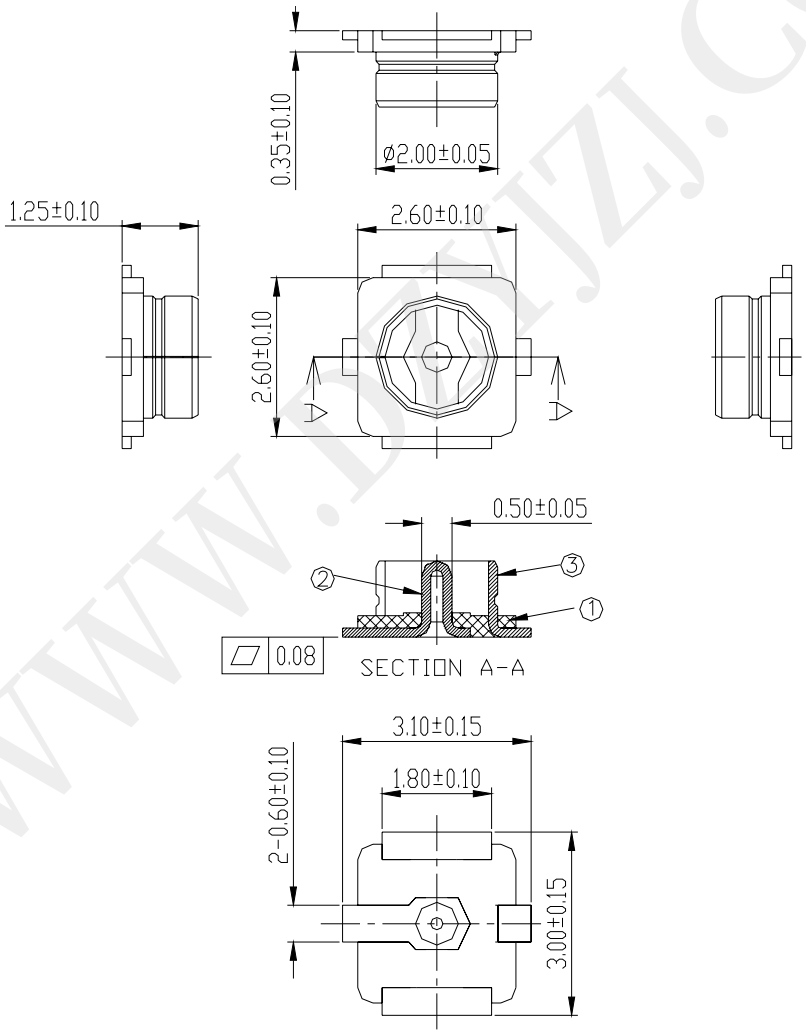

ITEM	PART NAME	Q'TY	MATERIAL/FINISH
③	SHELL	1	COPPER ALLOY/Ag PLATED OVER Ni
②	CONTACT	1	COPPER ALLOY/GOLD PLATED OVER Ni
①	HOUSING	1	HIGHT TEMP. PLASTIC UL94V-0/BLACK

WWW.DZYJZJ.COM

8、印制板（PCB）焊盘

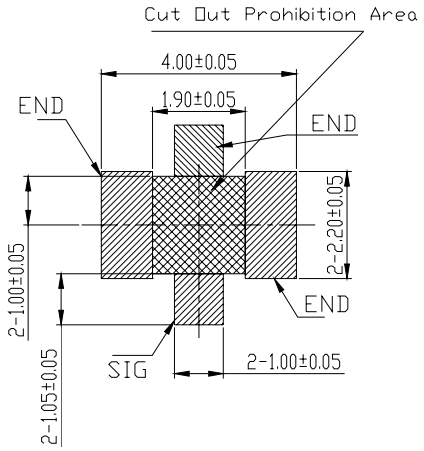

9、包装规格

9.1 包装方式：载带包装，1000Pcs/卷（Φ178mm）

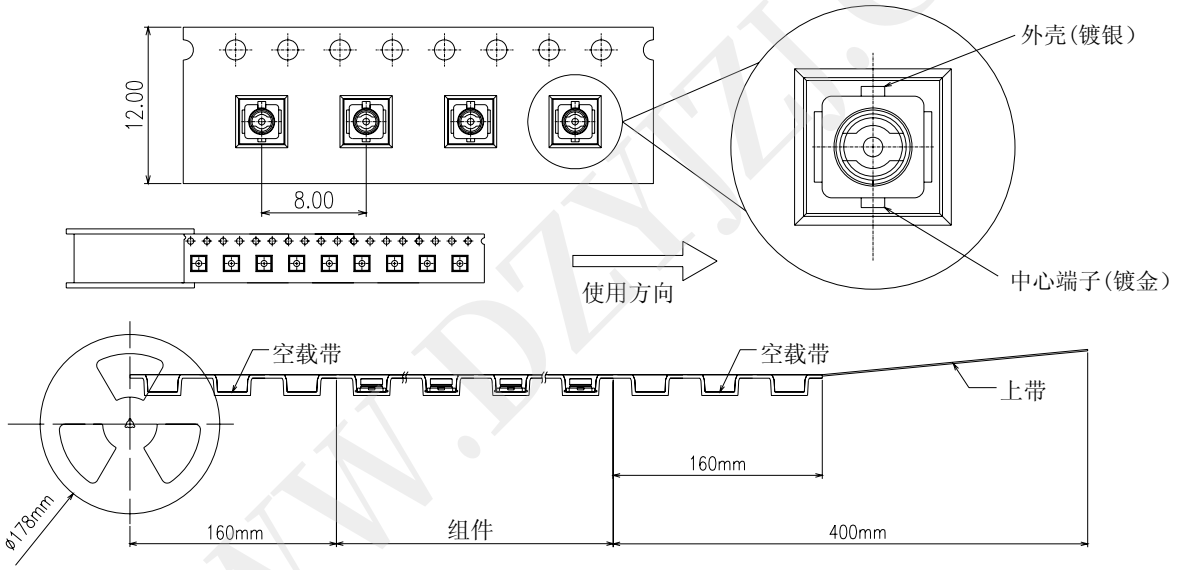

10、存储条件

温度：-10 ～ +40 ℃

湿度：15 ～ 85 % RH

有效期：6 个月

11、测试配套附件

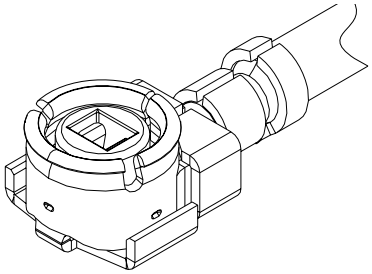

WWW.DZYZI.COM