ABIDE BY ROHS

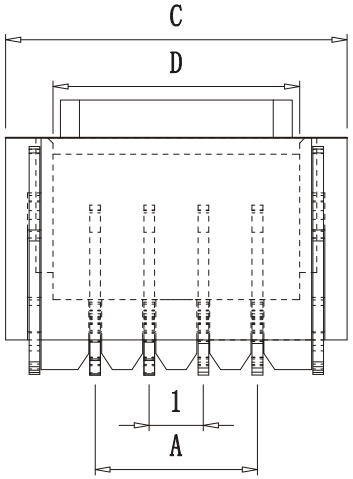

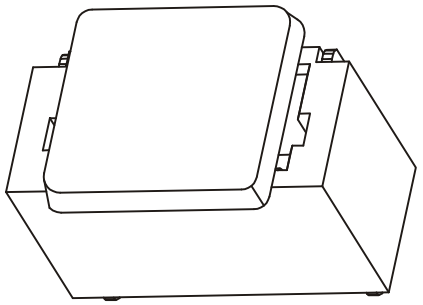

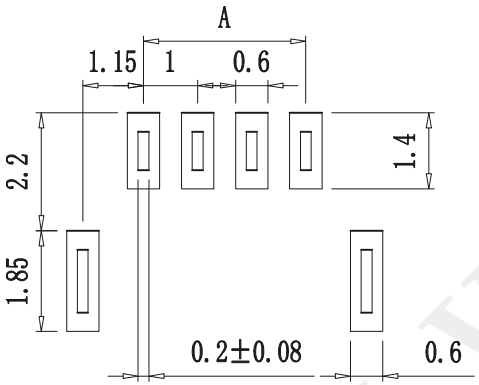

P.C.B LAYOUT TOP VIEW

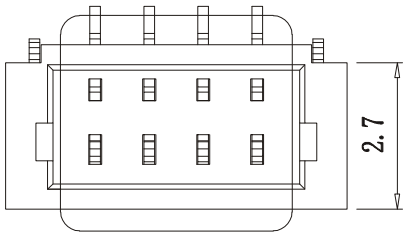

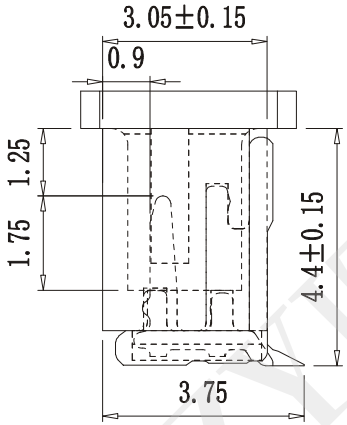

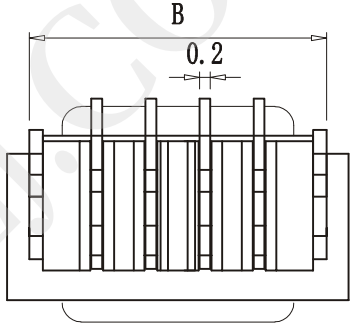

技术参数:
Technical parameters:

线数 Poles :
2～20P
适用线规 Wire range :
AGW 32#～28#
温度范围 Temperature range :
-25℃～+85℃
适用PC板厚度 Applicable PC board thickness:
0.6～1.2 mm
额定电流 Current rating :
1.0A
额定电压 Rated voltage :
50V DC/AC
接触电阻 Contact resistance :
≤20mΩ
绝缘电阻 Insulation resistance :
≥100MΩ
耐电压 Withstand voltage :
500V AC/minute
接触点材质Contact Material
固定片：磷铜Phosphor copper
接触脚：磷铜Phosphor copper

SH1.0立贴	A	B	C	D
SH1.0LT-2A	1.00	3.50	4.30	2.60
SH1.0LT-3A	2.00	4.50	5.30	3.60
SH1.0LT-4A	3.00	5.50	6.30	4.60
SH1.0LT-5A	4.00	6.50	7.30	5.60
SH1.0LT-6A	5.00	7.50	8.30	6.60
SH1.0LT-7A	6.00	8.50	9.30	7.60
SH1.0LT-8A	7.00	9.50	10.30	8.60
SH1.0LT-9A	8.00	10.50	11.30	9.60
SH1.0LT-10A	9.00	11.50	12.30	10.60

SH1.0立贴	A	B	C	D
SH1.0LT-11A	10.00	12.50	13.30	11.60
SH1.0LT-12A	11.00	13.50	14.30	12.60
SH1.0LT-13A	12.00	14.50	15.30	13.60
SH1.0LT-14A	13.00	15.50	16.30	14.60
SH1.0LT-15A	14.00	16.50	17.30	15.60
SH1.0LT-16A	15.00	17.50	18.30	16.60
SH1.0LT-17A	16.00	18.50	19.30	17.60
SH1.0LT-18A	17.00	19.50	20.30	18.60
SH1.0LT-19A	18.00	20.50	21.30	19.60
SH1.0LT-20A	19.00	21.50	22.30	20.60

单位 UNIT	mm	一般公差 TOLERANCE ARE	＞0~3：±0.15
绘 图 DRAWN			＞3~10：±0.2
设 计 DESIGN			＞10~30：±0.25
审 核 CHECKED			＞30：±0.3
校准化 STANDARD		图号 DRAWING NO	——
批准 APPPROVALS		重 量 WT.	
		产地 PRODUCTION	

浙江恩盛电子有限公司
Zhejiang Ensheng Electronics Co., Ltd.

产品名称 TITLE	WAFER针座
产品型号 MODEL	SH1.0立贴-NA
产品编码 PART NO	ESWF-10SHX-L-XX-A-A
视角 PROJ	
比 例 SCALE	:
页码 SHEET	1 OF 1

ECN NO.	REV	DATE.	DESCRIPTION.	CHANGE.	CHECK.	APPRO.
——	A	——	NEW	——	——	——

WWW.DZYJZ.COM