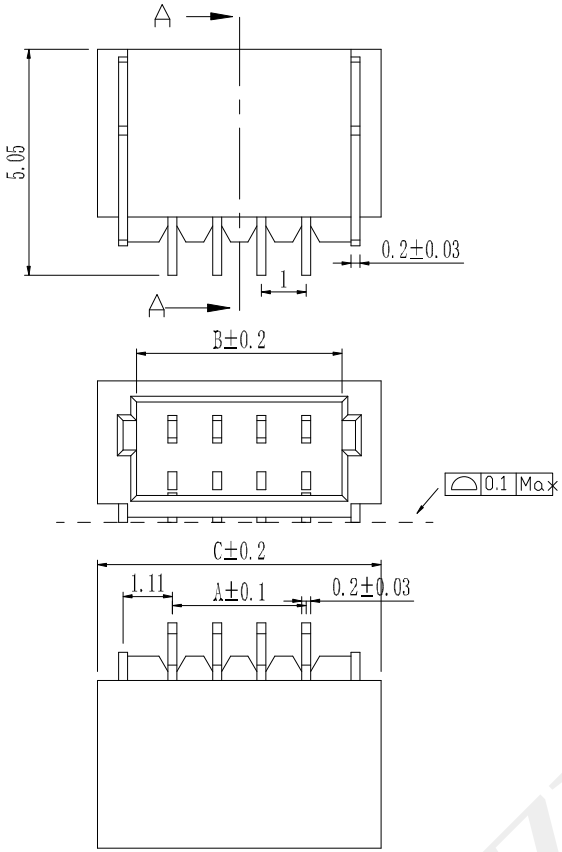

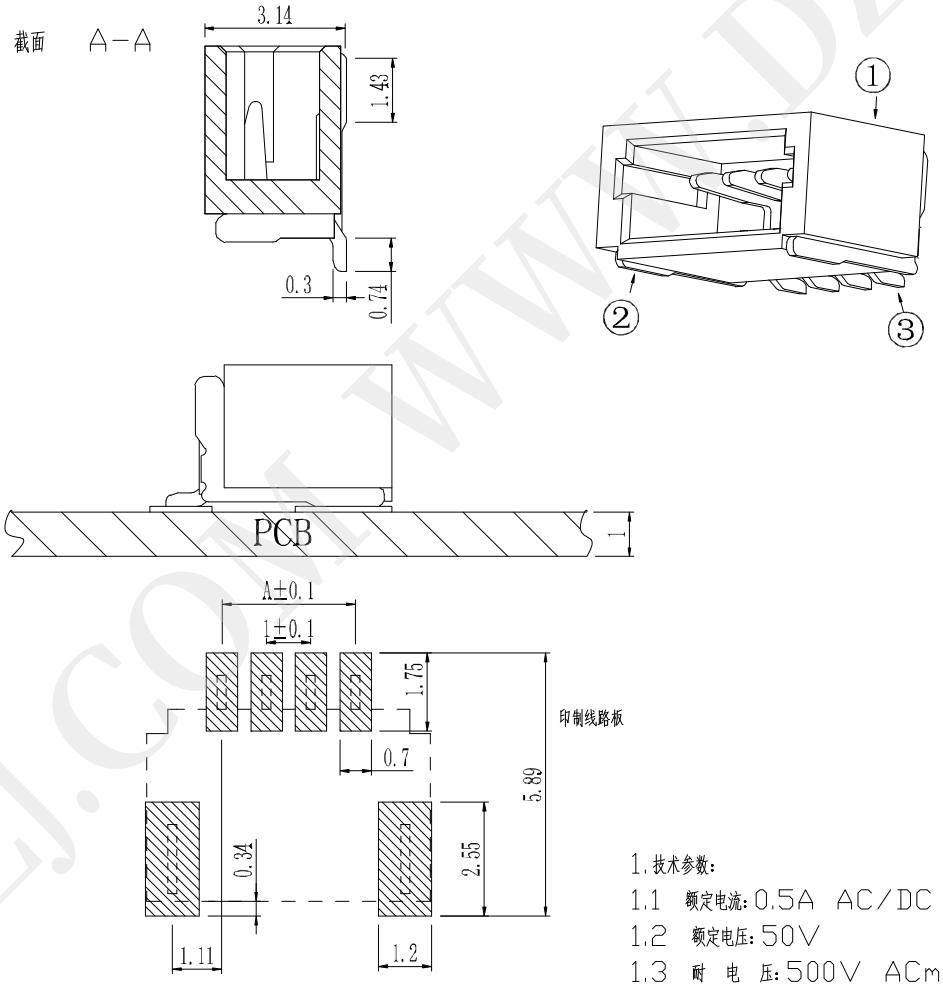

Circuits	Dimensions(mm) A	B	C
HC-1.0-2PWT	1.0	2.6	4.30
HC-1.0-3PWT	2.0	3.6	5.30
HC-1.0-4PWT	3.0	4.6	6.30
HC-1.0-5PWT	4.0	5.6	7.30
HC-1.0-6PWT	5.0	6.6	8.30
HC-1.0-7PWT	6.0	7.6	9.30
HC-1.0-8PWT	7.0	8.6	10.30
HC-1.0-9PWT	8.0	9.6	11.30
HC-1.0-10PWT	9.0	10.6	12.30
HC-1.0-11PWT	10.0	11.6	13.30

Circuits	Dimensions(mm) A	B	C
HC-1.0-12PWT	11.0	12.6	14.30
HC-1.0-13PWT	12.0	13.6	15.30
HC-1.0-14PWT	13.0	14.6	16.30
HC-1.0-15PWT	14.0	15.6	17.30
HC-1.0-16PWT	15.0	16.6	18.30
HC-1.0-17PWT	16.0	17.6	19.30
HC-1.0-18PWT	17.0	18.6	20.30
HC-1.0-19PWT	18.0	19.6	21.30
HC-1.0-20PWT	19.0	20.6	22.30

NO	物料名称	规格型号	数量(PCS)	材质	镀涂	物料编码
①	基座	1.0	1	LCPE130i	本色	
②	焊片	1.0	2	磷铜	锡	
③	插针	1.0	2~20	磷铜	锡	

品名	连接器	图号	

1.技术参数:

1.1 额定电流:0.5A AC/DC

1.2 额定电压:50V

1.3 耐 电 压:500V ACminute

1.4 接触电阻:20mΩ MAX

1.5 绝缘电阻:100MΩ MIN

2.工作温度:-25℃~+85℃

型号	1.0卧贴连接器

更改记录	ECN NO	标记	变更内容	签名	日期	未注公差	投影		重量	9	编制/日期	周少华 2019.09.17
						X.X ±0.30	单位	mm	版本	A	审核/日期	李永强 2019.09.17
						X.XX ±0.20	比例	1:1	共1页	第1页	批准/日期	田泽民 2019.09.17
						X.XXX ±0.10	深圳市华灿天禄电子有限公司					
						Angle ±3.0°						

WWW.DZYJZJ.COM