REVISION	DESCRIPTION	DATE	DRAFTER
A0	FIRST RELEASE	20.02.25	Mark
A1	修改模穴及更新PIN矩	20.03.07	Mark
A2	依实物修正胶芯外径	20.05.09	Mark

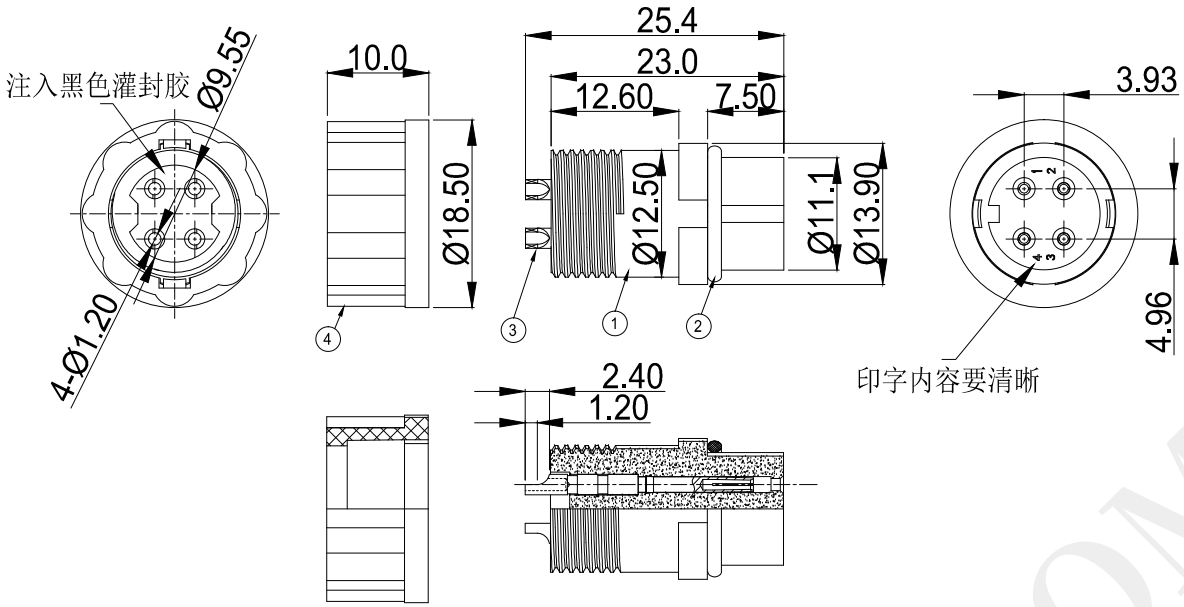

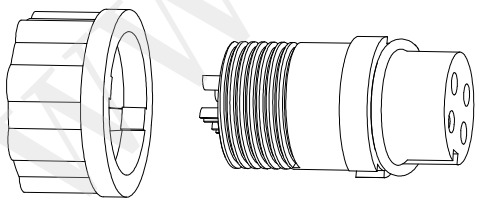

3D 视图

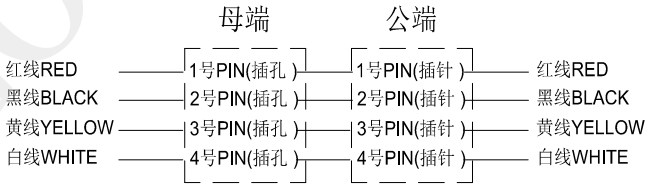

母端插孔&公端插针接线示意

电气性能（ELECTRICAL CHARACTERISTICS）	
额定电压（Rated voltage）	250V(rms)
接触电阻（Contact resistance）	≤ 10 mΩ
介质电压（Dielectric withstanding voltage）	2500 V AC
绝缘电阻（Insulation resistance）	≥1000MΩ
额定电流（Rated Current）	10A

机械特性（MECHANICAL CHARACTERISTICS）	
IP-degree IP等级	IP67
机械耐久性（Durability）	500 cycles
电缆保持力(Cable holding force)	N/A
插入力/拔出力(Insertion force/pullout force)	320g.f ~480g.f

环境参数（ENVIRONMENTAL CHRACTERISTICS）	
工作温度（Temperature range）	-40°C TO +85°C
阻燃等级（Flame retardant rating）	UL94 V-0

COMPLIANCE WITH THE REQUIREMENT: ■RoHS; □ HF; □ SONY SS-00259; □ OTHERS
*NO USING ESTRICTED AND BANNED SUBSTANCE

No.	PART NAME	SPECIFICATION DESCRIPTION	Q'TY
4	2LC00SF903-4	塑胶外壳,尼龙,黑色,OD:18.5*H10mm	1
3	2LC00SF903-5	中心针（母）,黄铜,镀金中心针（母）,OD:2.0*L22.5mm	4
2	2LC00S-406	红色硅胶圈,外径Ø12*内径9.0*线径1.50mm	1
1	2LC00SF903-6	4PIN绝缘体, 尼龙,黑色，OD:13.9*L23.0mm	1

GENERAL TOLERANCE:
LINEAR:
X ±1.00
X.X ±0.50
X.XX ±0.20
X.XXX ±0.10
ANGLE:
X° ±4.00°
X.X° ±3.00°
X.XX° ±2.00°
X.XXX° ±1.00°

HJ-Tech 东莞市皇捷通讯科技有限公司

FILE NAME: 成品图	TITLE: 4PIN连接器,母端4PIN插孔,黑色,OD:18.5*L25.4mm
ENG/DATE: Mark/20.02.25	
CHE/DATE:	P/N: HJ-2LC00SF903
APP/DATE:	UNIT: mm / SCALE: 1:1 / REVISION: A0 / SHEET: 1/1

WWW.DZYIZI.COM