承

认

书

（SPECIFICATION FOR APPROVAL）

产品类型（Product Type）：　短接片（Short Connection）

产品编码（Product Number）：JNQ 023

客户编码（Customer Number）：

销售方确认（Approved）

拟制（Prepared By）	
审核（Audit）	
批准（Approval）	

使用方确认（Approved）

项目审核（Project Audit）	
安规审核（Safety Audit）	
品质批准（Quality Approval）	

地址（Address）：东莞市塘厦镇沙湖大岭边路 30 号

电话（Tel）：　0769-87869698　　传真（Fax）：0769-87885068

邮箱（E-mail）：tml2010@vip.sina.com　　邮编（Post）：

WWW.DZYJZJ.COM WWW

客　户（Customer）：　　客户型号（Customer Number）：

销售方（Sales）：　东莞特米勒电子科技有限公司　　销售型号（Sales Number）: JNQ 023

短接片版本修订页

（Short Connection revised version of page）

序号（No.）	版本（Version）	更改内容（Changes to the Content）	更改日期（Change Date）
1	A	新归档（New Archive）	2014-12-01
2			
3			
4			
5			
6			
7			
8			
9			

一、型号（Type）： JNQ 023　（参考图 Reference Picture）

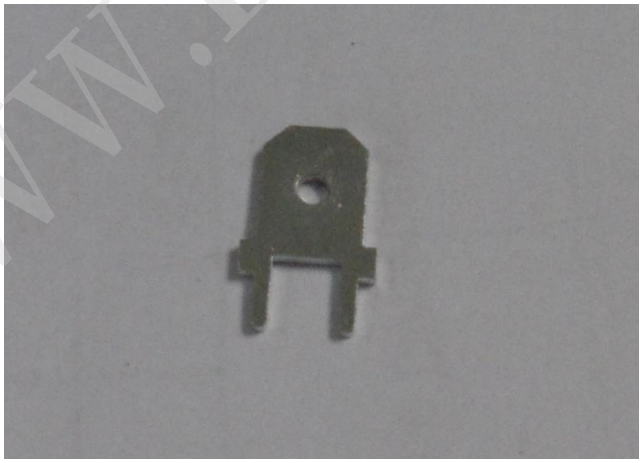

WWW.DZYJZJ.COM

二、图形（Drawing）

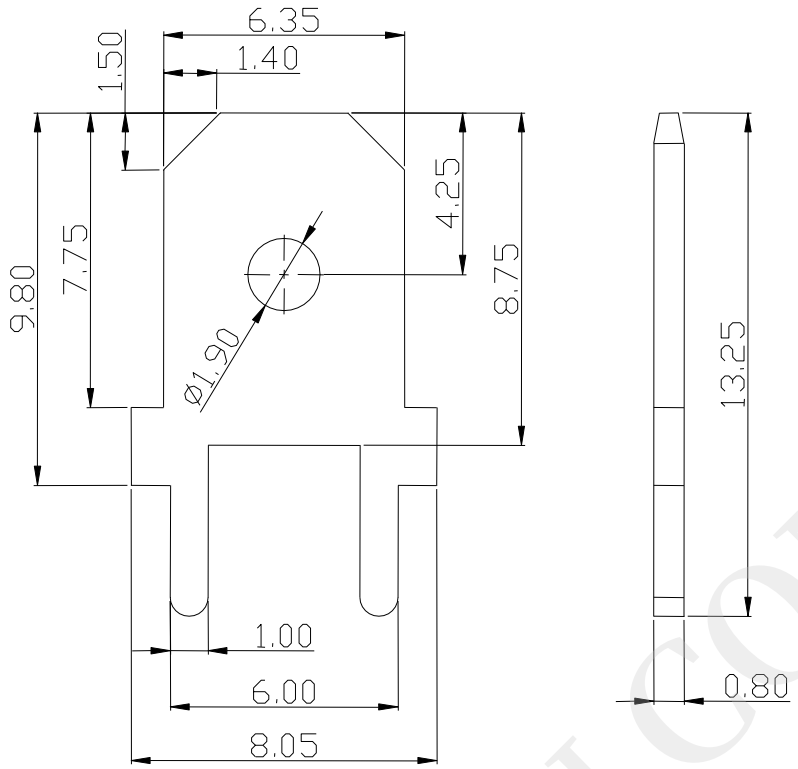

外形尺寸（Shape Dimension）

公差（Tolerance）

＞200	±1.20
＞120	±1.00
＞30～120	±0.60
＞6～30	±0.40
＞0～6	±0.25

三、BOM 表（BOM Table）

序 号 （No.）	名 称 （Name）	材 质 （Material）	表 面 处 理 （Surface Treatment）	数 量 （Amount）
（1）	短接片(Short Connection)	黄 铜 (Copper)	镀 锡（ Tin Plating ）	1

WWW.DZYJZJ.COM

四、技术参数（Technical Data）：

螺钉扭矩（ Screw Torque ）：

电气参数（Range Parameters）： 30A

五、工作环境（Operation Environment）：

工作温度（ Temperature ）： -40℃～+120℃

海 拔（ Altitude ）： 2000m 以下 40Kpa～80KPa

相对湿度（ Relative Humidity ）： 5%～95%

污染等级（Contamination Class）： Ⅲ

六、适用标准（Applicable Standards）：

IEC 998-2-1 IEC 947-7-1

UL 1059 UL 486E

七、包装方式（Packaging）：

密封包装（Seal Packaging）

WWW.DZYJZJ.COM WW