开关料号	开关型号
KG06A-06DFS-01	HE2B-M200PY
KG06A-06DFS-02	HE2B-M200PB
KG06A-10DFS-01	HE2B-M211PY
KG06A-10DFS-02	HE2B-M211PB
KG06A-14DFS-01	HE2B-M222PY
KG06A-14DFS-02	HE2B-M222PB

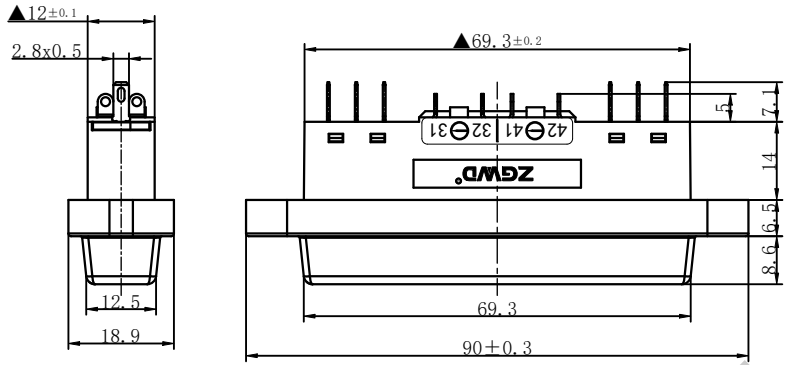

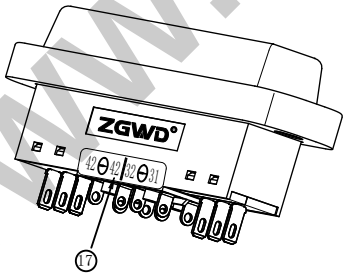

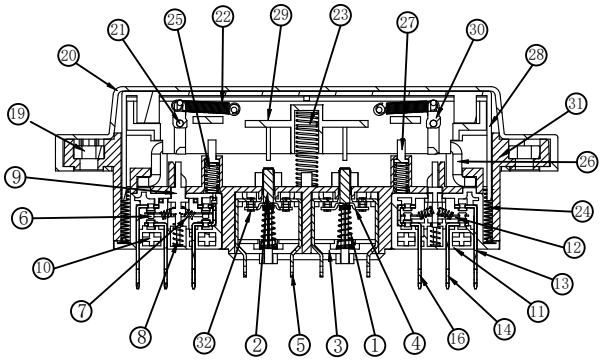

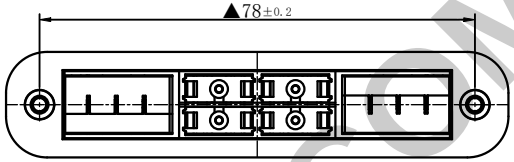

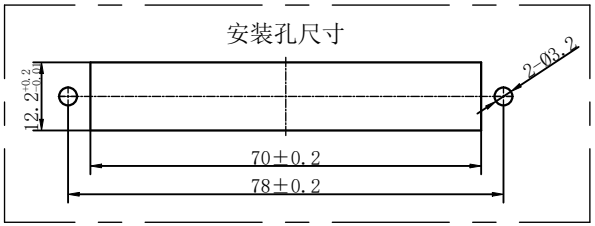

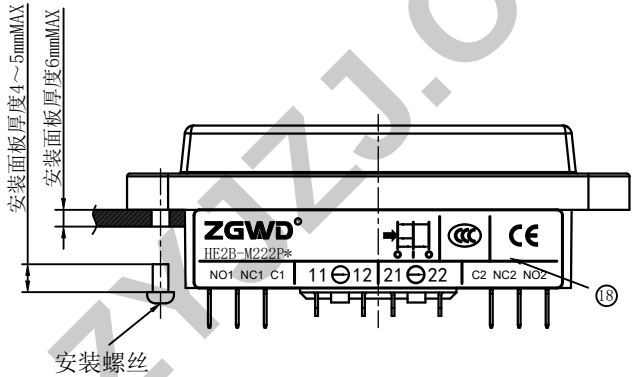

技术指标(Technical Index):

1. 工作温度(Temperature range)：-25° C～60° C.
2. 额定电压(Rated voltage)：250VAC
3. 额定电流(Rated current)：3A
4. 接触电阻(Contact resistance)：≤50mΩ.
5. 耐压值(Dielectricwithstanding voltage)：2500V AC/minute.
6. 绝缘电阻(Insulation resistance):≥100MΩ.
7. 电气寿命(Electrical life):100000以上
8. 操作力(Operation force):(1-2位置)4±1N/(2-3位置)30±5N
9. 防护等级(levels of protection):带硅胶套IP65/无硅胶套IP40
10. 端子类型(Terminal type)：焊接端子
11. 产品料号(Product material No.)：

KG06A—** DF *—**

Number of feet(插脚数量)
- 06：6脚
- 10：10脚
- 14：14脚

流水码

Packing(包装方式)
- P:PE袋
- S:吸塑盒
- B:纸盒

端子排列图

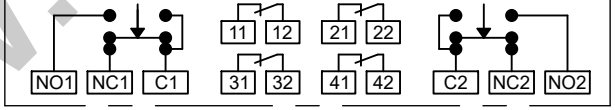

3位置开关
2触点、端子No：NO1-C1、NO2-C2间
按钮复位辅助开关
0～2触点、端子No:11-12间、21-22间
按钮按压复制开关
0～2触点、端子No:31-32间、41-42间

HE2B-M222P*使能开关物料明细表

16	微动公共脚	KG06A13-T170-01	32	辅助触点	KG06A02-D021-01
15	微动公共脚组件	KG06A13-T**1-**	31	底座	KG06A02-HC1-01
14	微动常闭脚	KG06A11-T170-01	30	限位顶杆	KG06A05-HSC-01
13	微动常开脚	KG06A12-T170-01	29	按键支架	KG06A01-HC1-01
12	微动动触片	KG06A14-T070-01	28	按键	KG06A04-HSC-01
11	微动底座	KG06A07-HJA-01	27	复位顶杆	KG06A03-HC1-01
10	微动上盖	KG06A08-HJA-01	26	平衡杆	KG06A05-T390-01
9	微动按键	KG06A09-HJB-01	25	复位顶杆弹簧	KG06A03-T390-01
8	微动复位弹簧	KG06A08-T390-01	24	按键复位弹簧	KG06A04-T390-01
7	微动动触片弹簧	KG06A09-T390-01	23	支架复位弹簧	KG06A01-T390-01
6	微动触点	KG06A01-D021-01	22	限位顶杆拉簧	KG06A02-T390-01
5	辅助静接触片	KG06A15-T170-01	21	限位顶杆固定轴	KG06A06-T390-01
4	辅助动触片	KG06A16-T170-01	20	防水帽	KG06A06-HU*-01
3	辅助底座	KG06A10-HJA-01	19	M3六角螺母	KG06A07-T390-01
2	辅助按键	KG06A11-HJB-01	18	大标贴	BC901-***
1	辅助复位弹簧	KG06A10-T390-01	17	小标贴	BC900-001

版次	变更内容	申请人	发行日期
1	新图制定	仕红	2025/01/02

一般公差 TOLERANCES
X. ±.15 .XX ±.05
.X ±.10 .XXX ±.02
ANGLES ±1°

ZGWD 浙江温达电子有限公司
ZHEJIANG WENDA ELECTRONICS CO.,LTD

检验尺寸标示
SYMBOLS ◇ ▲ INDICATE CLASSIFCATION DIMENSION
◇ MARK IS CRITICAL DIM. 标示符号 ◇ 为关键性&CPK检验尺寸.
▲ MARK IS MAJOR DIM. 标示符号 ▲ 为重点检验尺寸.

品名 (TITLE) HE2B使能开关业务图
料号 (DWG.NO) KG06A-**DF*-**

制图 (DR) 仕红
审核 (CHKD) 田峰
核准 (APPD) 黄志明

表面处理 (FINSH) ——
比例 (SCALE)
单位 (UNITS) mm
张数 (SHEET) 1 OF 1
SIZE A4
REV A

WWW.DZYTZJ.COM