No.	Specification	Unit	Q'ty	No.	Specification	Unit	Q'ty
1	焊线式母针直针镀金 OD:0.8	pc	2~17	9	M12螺纹式主体 X型组装式弯式(正成logo) 锌合金外壳	pc	1
2	M12螺纹式螺母螺钉,母头大体积阻尼铜外壳	pc	1	10	M12屏蔽管铜外壳 X型组装式	pc	1
3	丁腈橡胶φ9*φ6*1.5黑色	pc	1	11	硅橡胶φ11*φ9.4*0.8黑色	pc	1
4	M12 A编码孔型胶芯短体带倒角 黑色	pc	1	12	M12螺纹式,X型组装式锁线尾夹塑胶外壳	pc	1
5	波形垫片不锈钢 M12贴片式母头胶芯用 银白色	pc	1	13	硅橡胶φ11.5*φ8-8.6黑色 M12 X型组装式防水胶塞	pc	1
6	M12,金属组装式连接套铜外壳	pc	1	14	M12螺纹式尾部锁线螺母 X型组装式锌合金外壳 S-172	pc	1
7	M12螺纹式,金属组装式主体螺母铜外壳	pc	1				
8	硅橡胶φ14.7*φ12.2-1黑色 M12 X型组装式主体防水垫片	pc	1				

芯位排布

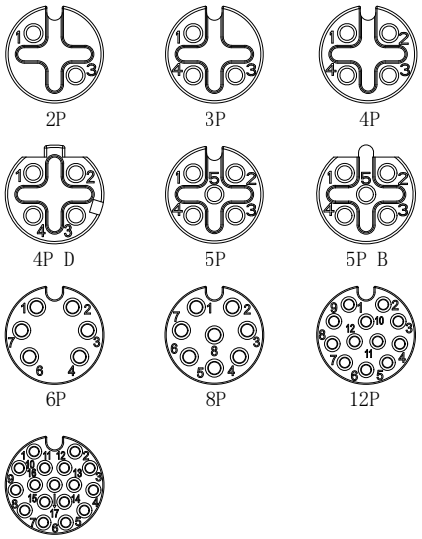

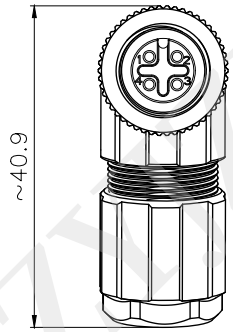

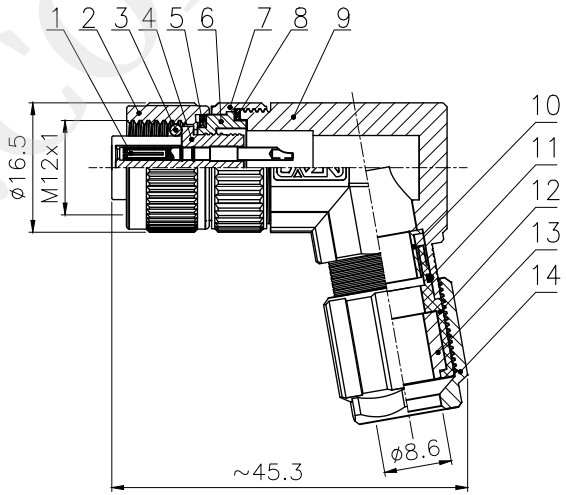

芯数	2	3	4	4D	5	5B	6	8	12	17
额定电压	250V	250V	250V	250V	60V	60V	30V	30V	30V	30V
额定电流	4A	4A	4A	4A	4A	4A	2A	2A	1.5A	1.5A
额定脉冲电压	2500V	2500V	2500V	2500V	1500V	1500V	800V	800V	800V	800V
绝缘电阻(MΩ)	≥100	≥100	≥100	≥100	≥100	≥100	≥100	≥100	≥100	≥100
接触电阻(mΩ)	≤ 5	≤ 5	≤ 5	≤ 5	≤ 5	≤ 5	≤ 5	≤ 5	≤ 5	≤ 5

GENERAL TOLERANCE (UNLESS SPECIFIED)	绘图 DWN	W.M 2024.10.21		CAZN 正成	
≤10 ±0.1 <10~≤20 ±0.2 <20~≤50 ±0.5 Angle ±1°	确认 CHK				
	核准 APVD			品名 TITLE	M12弯式孔型金属组装插头 焊线式 PG9出线孔（带logo）
视 角 THIRD ANGLE	单位 UNIT	MM	版本 REV A	品号 PART NO	
	尺寸 SIZE	A4	页码 SHEET 1 OF 1	型号 DRAWING NO	M12-Sxx-GWDP9