????	????	??	??
A/0			

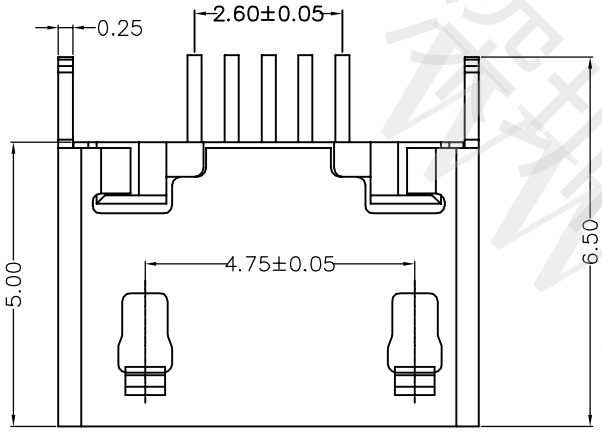

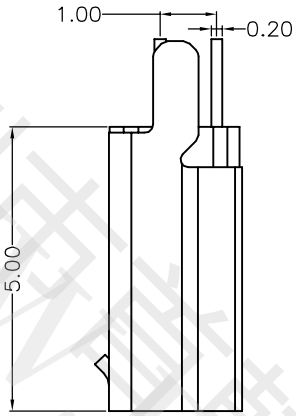

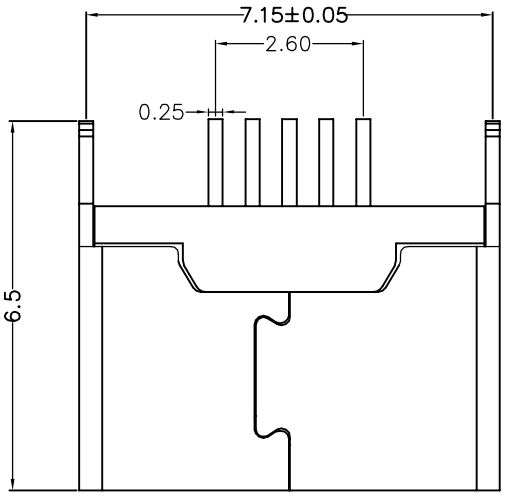

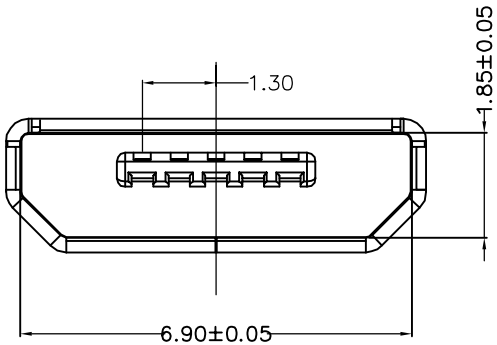

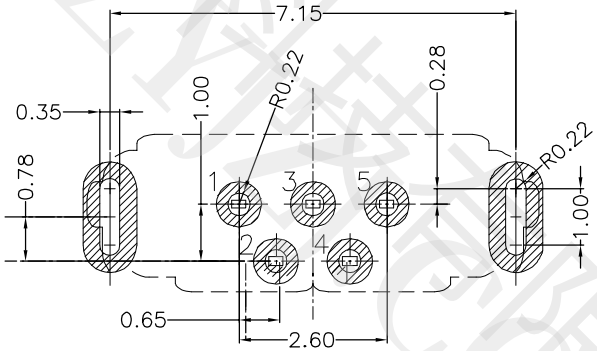

RECOMMEDED P.C.B LAYOUT

备注:

1. 产品规格:
   - 1-1. 插入力: 35N MAX.
   - 1-2. 拔出力: 10N MIN. INITIAL 8-20N AFTER
   - 1-3. 额定电流: 1.8A
   - 1-4. 额定电压: 30V
   - 1-5. 耐久性: 3000 CYCLES MIN.
   - 1-6. 耐电压: 100V AC MIN.
   - 1-7. 接触阻抗: 30mΩ MAX. INITIAL; 40mΩ MAX
   - 1-8. 绝缘电阻: 100MΩ MIN
   - 1-9. 工作温度: -30° TO +80°
2. 材质:
   - 2.1胶芯: LCP UL94V-0
   - 2.2端子: C5191, 镍底, 镀金1μ"
   - 2.3外壳: SUS
3. 所用材质须合符RoHS要求
4. 重点尺寸标识"▲"符号

尺寸	允许公差
X.	±0.50
.X	±0.20
.XX	±0.10
.XXX	±0.03
角度	±1.00°

首韩 SHOUHAN 深圳市首韩科技有限公司

图 纸 类 型			图纸名称:	MICRO 180°ZB 073
产品工程图				
设计	张栋	2011.07.21	产品料号	GLF-MICRO-0330
审核	罗孝金		视 图	版号: A/0

1 2 3 4 5 6 7 8

深圳市首韩科技有限公司
SHENZHEN SHOUHAN TECHNOLOGY CO.,LTD
Tel: 0755-27597601 Fax: 0755-27597491

承 认 书

SPECIFICATION FOR APPROVAL

产 品 编 码
material code: _____

产品名称 Project： Micro

规格型号 Part No： MICRO 180°ZB 073

贵公司承认印 Approval signatures

料 号/Part No.	签 章/Signatures

日期 Date:

拟制/Drawn	李春风	深圳市首韩科技有限公司 工程专用章
审核/Check	张栋	
批准/Approved	罗孝金	

深圳市首韩科技有限公司 www.

1．物料明细：
1.1．塑胶部分：LCP UL94V-0
1.2．接触端子部分：C5191R-H，镍底，接触部位镀金 1μ”
1.3．外壳部分：C2680R-H，外壳镀镍底 50μ”，镀NI 80μ

2．工作条件：
2.1．工作电流：1.8Ampere
2.2．使用温度：-30℃～+80℃

3．电气性能部分
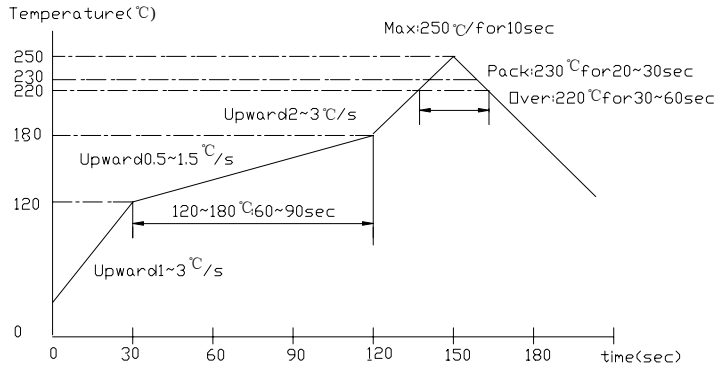
序号	测试项目	规格和标准	测试方法及参考标准
3.1	接触阻抗	30mΩ MAX	以低功率电流测试产品接触部位阻抗值 参考：EIA 364-23A
3.2	绝缘阻抗	100MΩ MIN 100V DC	测试相邻接触脚位之间塑胶阻抗值 参考：EIA 364-21A
3.3	耐压测试	100V AC 1分钟 0.5mA	以 0.5mA 的电流测试接触脚位之间塑胶耐高压 1 分钟 参考：EIA 364-20A
4．机械性能部分			
4.1	插入力	35N	与线端匹配时，线端以 25mm/分速度插入时的力 参考：EIA 364-13A
4.2	拔出力	10N	与线端匹配时，线端以 25mm/分速度拔出时的力 参考：EIA 364-13A
4.3	端子单PIN保持力	0.5 kgf MIN	接触 PIN 以 25mm/分速度从塑胶中退出来的力
4.4	寿命测试	1． 产品外观无明显损伤 2． 插入力：3.0kgf MAX 拔出力：0.7~1.8 kgf	以每小时 600 次匀速插拔产品 3000 次 参考：EIA 364-09A
4.5	振动测试	10^{-6}秒	以每分钟频率由 10HZ 至 55HZ，再回到 10HZ 为一循环，连续测试 X/Y/Z 三个方向各 2 小时。 振幅为 1.5mm 参考：EIA 364-28A
5．环境性能部分			
5.1	沾锡性	吃锡面积达 95%以上	产品焊接区于温度为 235±5℃锡炉中浸泡 5±0.5 秒 参考：MIL STD-202F
5.2	耐高温	1． 外观无明显损伤 2． 接触阻抗 100mΩ MAX 3． 绝缘阻抗 100MΩ MIN	将产品置于 85℃的高温炉中 96 小时后，再于常温中置放 3 小时后观察。 参考：MIL STD-1344A
5.3	低温性	1． 外观无明显损伤 2． 接触阻抗 100mΩ MAX 3． 绝缘阻抗 100MΩ MIN	将产品置于-40℃的低温炉中 96 小时后，再于常温中置放 3 小时后观察。 参考：MIL STD-1344A
5.4	耐湿性	1． 外观无明显损伤 2． 接触阻抗 100mΩ MAX 3． 绝缘阻抗 100MΩ MIN	将产品置于温度为 40±2℃，湿度为 90～95RH 环境中，120 小时后观察。 参考：EIA 364-31A
5.5	耐腐蚀性	1． 外观无明显腐蚀 2． 接触阻抗 50mΩ MAX	将产品置放于盐水浓度为 5%，温度 35±2℃的盐雾箱中连续喷雾 12 小时，于常温放置 1 小时后观察产品。 参考：EIA 364-26A
5.6	耐焊接性	1、 外观无明显变色、起泡； 2、 焊脚吃锡平滑	建议回焊曲线：