REVISION RECORD				
REV	ECN.	DESCRIPTION	DRFT	DATE

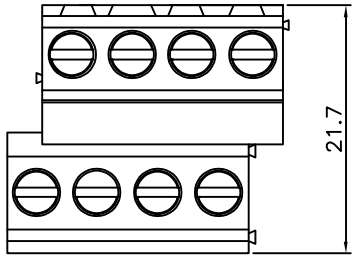

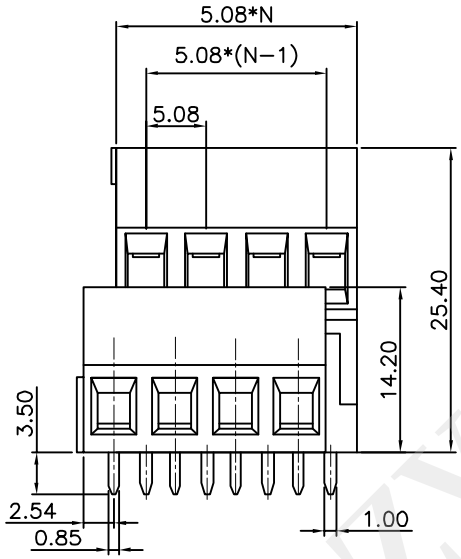

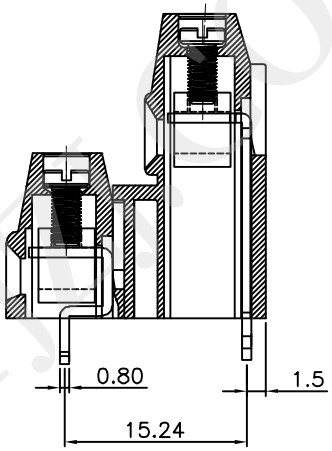

NOTE 1:

UL标准(UL Standard)

1. 额定电压与电流：300V/10A
   Rated voltage/Rated current:300V/10A
2. 功频耐压：AC1600V/Min
   Withstanding Voltage:AC2000V/Min
3. 线径范围：30～12AWG
   Wire range:30～12AWG

IEC标准(IEC Standard)

1. 额定电压与电流：250V/18A
   Rated voltage/Rated current：250V/18A
2. 线径范围：2.5mm²
   Wire range ：2.5mm²

NOTE 2:

1. 间距(Pitch)：5.08mm
2. 使用温度范围：-40℃～+105℃
   Operating temperature：-40℃～+105℃
3. 剥线长度：6～7mm
   Stripping length：6～7mm
4. 符合RoSH环保要求
   RoHS Compliance
5. 额定扭矩:0.4N.m 3.54[Lb. in]
   (Rated torque):0.4N.m 3.54[Lb. in]
6. 未标注公差表
   Undimensioned tolerances

间距方向公差 (mm) Pitch range in mm			其他尺寸公差 (mm) Nominal dimension range in mm					— ⌒ ▱
≤6	6～10	10～24	≤30	30～60	60～100	100～150	＞150	0.1/10 ∠
±0.15	±0.20	±0.30	±0.20	±0.30	±0.50	±0.70	±1.00	±1°

订购方式(HOW TO ORDER)

MX128DGB- 5.08-□□P-□ - □ - □□□□

型号 Series NO. | 间距 Pitch | 极数 Poles | 客户型号 Customer Request

1. 单间距 Single Pitch
2. 双间距 Double Pitch

颜色(Color)
1. 灰色(Gray) 2. 蓝色(Blue)
3. 黑色(Black) 4. 绿色(Green)
5. 橙色(Orange) 6. 红色(Red)
7. 黄色(Yellow) 8. 白色(White)
9. 透明(Transparent)

ITEM	NAME OF PART	MATERIAL	NOTES
4	(Cage)方盒	(Copper alloy) 铜合金	(Ni plated)镀镍
3	(Contact)触点	(Copper alloy) 铜合金	(Sn plated)镀锡
2	(Screw)螺丝 M3	(Steel) 钢	(Ni plated)镀镍
1	(Housing)塑件	PA66	UL94V-0

PART NO.: /
APPD: /
CHKD: /
DRFT: /
THIED ANGLE PROJECTION

安徽亿思特电子科技有限公司
ANHUI EAST ELECTRONIC TECHNOLOGY CO., LTD

型号	MX128DGB-5.08-XXP-1X-XXAH		
系列	MX128DGB-5.08	页码	1/1
图号	MX128DGB508001	比例	1:1

WWW.DZYIC.COM