EU RoHS

RCU・RCT・RCS・RCW チェッカーチップ Checker Chips

■構造図　Construction

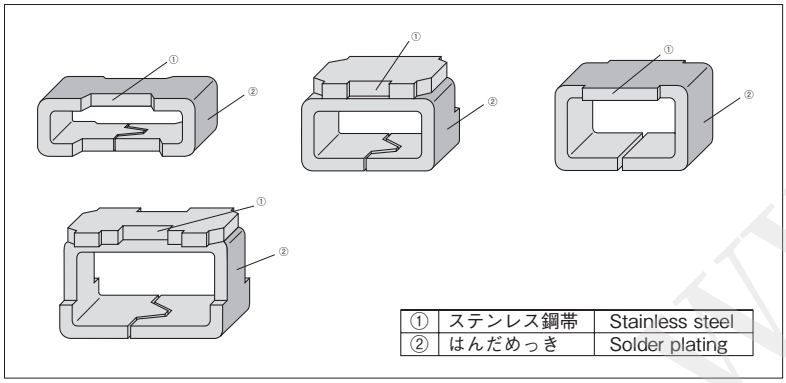

①	ステンレス鋼帯	Stainless steel
②	はんだめっき	Solder plating

■品名構成　Type Designation

例　Example

RCU	C	TE
品　種 Product Code	端子表面材質 Terminal Surface Material	二次加工 Taping
RCU RCT RCS RCW	C：SnCu	TE：4mm pitch plastic embossed (7 inch reel) TED：4mm pitch plastic embossed (10 inch reel) (Not RCW) BK：Bulk

環境負荷物質含有についてEU-RoHS以外の物質に対するご要求がある場合にはお問合せください。
テーピングの詳細については巻末のAPPENDIX Cを参照してください。
Contact us when you have control request for environmental hazardous material other than the substance specified by EU-RoHS.
For further information on taping, please refer to APPENDIX C on the back pages.

■特長　Features

- 表面実装可能なチップ形チェック端子です。
- 通常のチップマウンターで、自動搭載が可能です。
- 用途にあわせて3.2×1.6タイプ、2.0×1.25タイプ、1.6×0.8タイプの中から選ぶことが出来ます。(3.2×1.6タイプには、高さ1.25mm及び2mmの2種類があります。)
- フロー、リフローはんだ付けに対応します。
- 外側表面のみ、はんだめっきを施しているため、内部にははんだが付かない構造です。
- 欧州RoHS対応品です。
- AEC-Q200に対応 (データ取得) しています (RCU)。
- Surface-mountable chip type check terminals.
- Automatic mounting can be done by an ordinary chip mounter.
- Inch size code 1206, 0805 and 0603 are available.
  (for size 1206, two kinds of the height 1.25mm and 2mm are provided.)
- Suitable for both flow and reflow solderings.
- Since only the outside surface is solder-plated, the inside is structured unsolderable.
- Products meet EU-RoHS requirements.
- AEC-Q200 qualified (RCU).

■用途　Applications

- セット調整時およびセット修理時における、プリント基板上からの信号取り出し用端子
- Terminals for checking signals from a P.C. board when adjusting and repairing the set.

■定格　Rating

形　名 Type	定格電流 Rated Current	抵　抗　値 Resistance	定格周囲温度 Rated Ambient Temperature	使用温度範囲 Operating Temperature Range	二次加工と包装数 Taping & Q'ty/Reel (pcs)	
					TE	TED
RCU	2A	50mΩ以内 50mΩ or less	+70℃	−55℃～+125℃	2,000	5,000
RCT					2,000	5,000
RCS					2,000※	5,000※
RCW					2,000	—

※RCSのテーピングは、表裏区別なく包装されます。
※RCS can be packaged upside down for taping.

本カタログに掲載の仕様は予告なく変更する場合があります。ご注文およびご使用前に納入仕様書で内容をご確認ください。
車載機器、医療機器、航空機器など人命に関わったり、あるいは甚大な損害を引き起こす可能性のある機器へのご使用を検討される場合には、必ず事前にご相談ください。
Specifications given herein may be changed at any time without prior notice. Please confirm technical specifications before you order and/or use.
Contact our sales representatives before you use our products for applications including automotives, medical equipment and aerospace equipment.
Malfunction or failure of the products in such applications may cause loss of human life or serious damage.

■負荷軽減曲線　Derating Curve

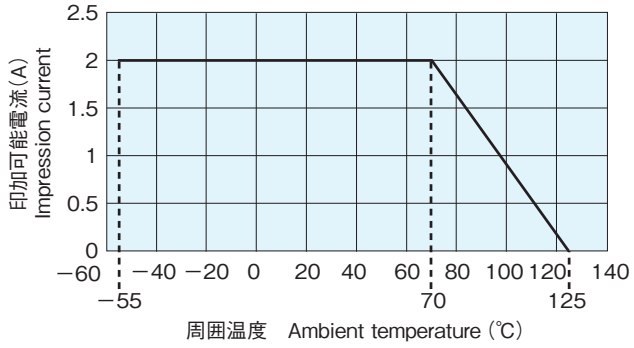

周囲温度70℃以上でご使用される場合は、上図負荷軽減曲線に従って、印加電流を軽減してご使用ください。
For terminals operated at an ambient temperature of 70℃ or above, a impression current shall be derated in accordance with the above derated curve.

■外形寸法　Dimensions（mm）

RCS

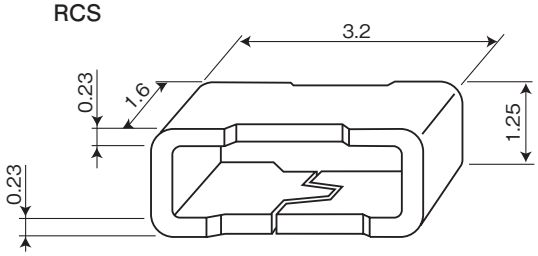

RCT

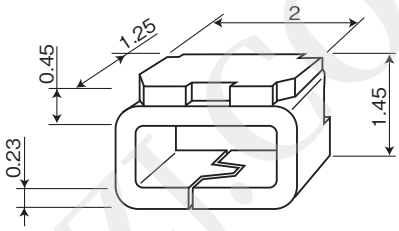

RCU

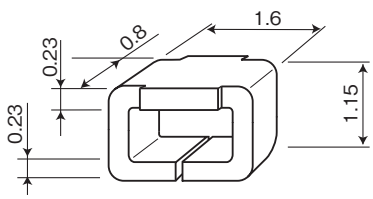

RCW

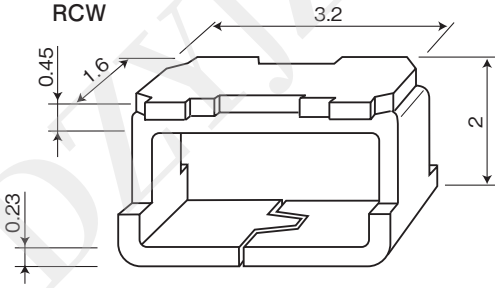

形名　Type (Inch Size Code)	Weight (g) (1000pcs)
RCU (0603)	6.4
RCT (0805)	13.9
RCS (1206)	21.5
RCW (1206)	26.8

■性能　Performance

試験項目 Test Items	規格値　Performance Requirements Real R		試験方法 Test Methods
	保証値　Limit	代表値　Typical	
抵抗値 Resistance	50mΩ以下 50mΩ Max. after the test	10mΩ以下 10mΩ Max. after the test	25℃
はんだ耐熱性 Resistance to soldering heat	50mΩ以下 50mΩ Max. after the test	10mΩ以下 10mΩ Max. after the test	260℃±5℃, 10s±1s
温度急変 Rapid change of temperature	50mΩ以下 50mΩ Max. after the test	10mΩ以下 10mΩ Max. after the test	−55℃(30min.)/+125℃(30min.) 100 cycles
高温放置 High temperature exposure	50mΩ以下 50mΩ Max. after the test	10mΩ以下 10mΩ Max. after the test	+125℃, 240h

■使用上の注意　Precautions for Use

- プローブの接続につきましてはチップが脱落することがありますので、引張荷重・検測針の押荷重は1kgf以下としてください。
- Regarding the connection of probes, pulling and pushing load at the measurement and inspection pointer must be 1kgf or less because the chips may drop off.

本カタログに掲載の仕様は予告なく変更する場合があります。ご注文およびご使用前に納入仕様書で内容をご確認ください。
車載機器、医療機器、航空機器など人命に関わったり、あるいは甚大な損害を引き起こす可能性のある機器へのご使用を検討される場合には、必ず事前にご相談ください。
Specifications given herein may be changed at any time without prior notice. Please confirm technical specifications before you order and/or use.
Contact our sales representatives before you use our products for applications including automotives, medical equipment and aerospace equipment.
Malfunction or failure of the products in such applications may cause loss of human life or serious damage.