圆形裸端子
Non-Insulated Ring Terminal

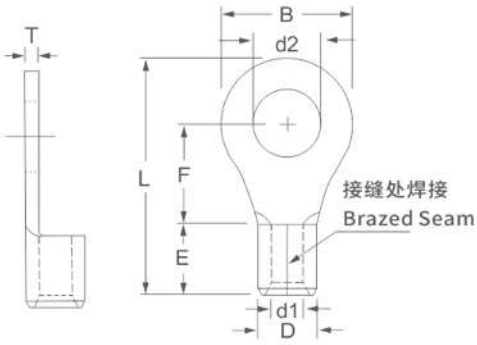

型号 ITEM NO.	STUD SIZE 美制螺栓号 American	螺栓口直径 Metric d2	尺寸 DIMENSION mm B	F	L	E	D	d1	T	包装 PCS/PACK	说明 EXPLANATION
RNB0.5-3	#4	3.2	5.7	5.0	12.6	4.3	2.3	1.3	0.5	1000	导线截面:0.2~0.5mm² (美国线规26~22) 最大电流: Imax=10A 材质:紫铜 Lead Section: 0.5~1.5mm² (A.W. G.26-22) Max Current:Imax=10A Material:Copper
RNB0.5-3.5S	#6	3.7									
RNB0.5-3.5M	#6	3.7	6.6	6.3	14.2						
RNB0.5-4	#8	4.3									
RNB0.5-6	1/4	6.5	12.0	11.0	22.0						
RNB1.25-3	#4	3.2	5.7	5.0	12.8	4.8	3.4	1.8	0.7	1000	导线截面:0.5~1.5mm² (美国线规22~16) 最大电流: Imax=19A 材质:紫铜 Lead Section: 0.5~1.5mm² (A.W. G.22-16) Max Current:Imax=19A Material:Copper
RNB1.25-3.5S	#6	3.7									
RNB1.25-3.5M	#6	3.7	6.6	6.3	14.5						
RNB1.25-3.5L	#6	3.7	8.0	7.0	16.0						
RNB1.25-4S	#8	4.3	6.6	6.3	14.5						
RNB1.25-4L	#8	4.3	8.0	7.0	16.0						
RNB1.25-5S	#10	5.3									
RNB1.25-5L	#10	5.3	9.5	7.5	17.2						
RNB1.25-5LL	#10	5.3	11.6	11.3	21.8						
RNB1.25-6S	1/4	6.5	9.5	7.5	17.2						
RNB1.25-6L	1/4	6.5	11.6	11.3	21.8						
RNB1.25-8	5/16	8.5									
RNB1.25-8L	5/16	8.5	13.7	13.9	25.6						
RNB1.25-10	3/8	10.5									
RNB1.25-10L	3/8	10.5	18.0	15.0	29.0						
RNB1.25-12	1/2	13.0									
RNB1.25-14	9/16	15.0	27.0	21.0	39.3					500	
RNB1.25-16	5/8	17.0									
RNB1.25-18	11/16	19.0									
RNB1.25-20	3/4	21.0									

圆形裸端子
Non-Insulated Ring Terminal

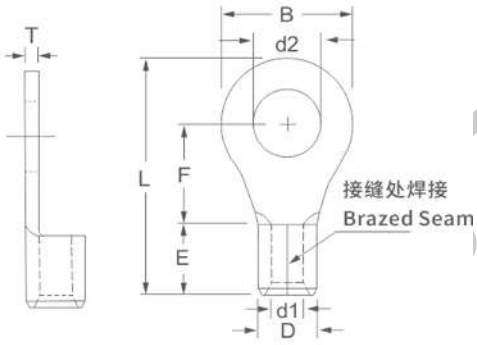

型号 ITEM NO.	STUD SIZE 美制螺栓号 American	螺栓口直径 Metric d2	尺寸 DIMENSION mm B	F	L	E	D	d1	T	包装 PCS/PACK	说明 EXPLANATION
RNB2-3	#4	3.2	6.6	4.3	12.5	5.0	4.0	2.3	0.8	1000	导线截面:1.5~2.5mm² (美国线规16~14) 最大电流: Imax=27A 材质:紫铜 Lead Section: 1.5~2.5mm² (A.W. G.16-14) Max Current:Imax=27A Material:Copper
RNB2-3.5S	#6	3.7									
RNB2-3.5M	#6	3.7		6.3	14.5						
RNB2-3.5L	#6	3.7	8.5	7.4	16.5						
RNB2-4S	#8	4.3	6.6	6.3	14.5						
RNB2-4L	#8	4.3	8.5	7.4	16.5						
RNB2-5S	#10	5.3									
RNB2-5L	#10	5.3	9.5		17.0						
RNB2-6S	1/4	6.5									
RNB2-6L	1/4	6.5	12.0	11.0	21.5						
RNB2-8	5/16	8.5									
RNB2-8L	5/16	8.5	13.6	13.9	25.5						
RNB2-10	3/8	10.5									
RNB2-10L	3/8	10.5	18.2	15.0	29.3						
RNB2-12	1/2	13.0									
RNB2-14	9/16	15.0	27.0	21.0	39.3					500	
RNB2-16	5/8	17.0									
RNB2-18	11/16	19.0									
RNB2-20	3/4	21.0									

圆形裸端子
Non-Insulated Ring Terminal

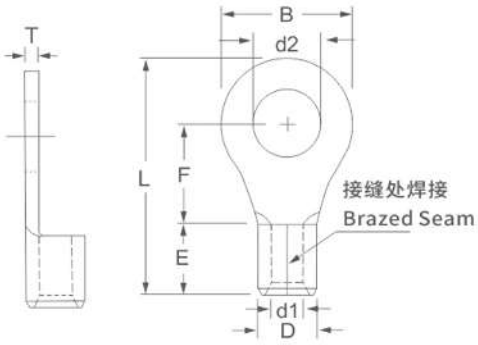

型号 ITEM NO.	STUD SIZE 美制螺栓号 American	螺栓口直径 Metric d2	尺寸 DIMENSION mm B	F	L	E	D	d1	T	包装 PCS/PACK	说明 EXPLANATION
RNB3.5-3	#4	3.2	8.0	8.0	18.0	6.0	5.0	3.0	1.0	1000	导线截面:2.5~4mm² (美国线规14~12) 最大电流: Imax=37A 材质:紫铜 Lead Section: 2.5~4mm² (A.W. G.14-12) Max Current:Imax=37A Material:Copper
RNB3.5-3.5	#6	3.7									
RNB3.5-4	#8	4.3									
RNB3.5-4M	#8	4.3	9.5	8.3	20.0						
RNB3.5-5S	#10	5.3	8.0	8.0	18.0						
RNB3.5-5M	#10	5.3	9.5	8.3	20.0						
RNB3.5-5L	#10	5.3	12.0	9.5	21.5						
RNB3.5-6	1/4	6.5									
RNB3.5-8	5/16	8.5	15.0	13.5	27.0						
RNB3.5-10	3/8	10.5									
RNB3.5-12	1/2	13.0	19.2	16.0	32.0						
RNB5.5-3	#4	3.2	7.2	6.0	15.8	6.2	5.5	3.4	1.0	1000	导线截面:4~6mm² (美国线规12~10) 最大电流: Imax=48A 材质:紫铜 Lead Section: 4~6mm² (A.W. G.12-10) Max Current:Imax=48A Material:Copper
RNB5.5-3.5	#6	3.7									
RNB5.5-4S	#8	4.3									
RNB5.5-4L	#8	4.3	9.5	8.2	19.2						
RNB5.5-5	#10	5.3									
RNB5.5-6	1/4	6.5	12.0	10.5	22.5						
RNB5.5-6M	1/4	6.5		13.0	25.0						
RNB5.5-8	5/16	8.5	15.0	13.5	27.0						
RNB5.5-10	3/8	10.5									
RNB5.5-12	1/2	13.0	19.2	16.0	32.0						
RNB5.5-14	9/16	15.0	32.0	25.2	47.2					500	
RNB5.5-16	5/8	17.0									
RNB5.5-18	11/16	19.0									
RNB5.5-20	3/4	21.0									

圆形裸端子
Non-Insulated Ring Terminal

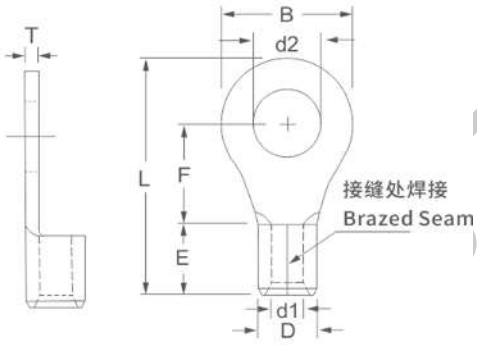

型号 ITEM NO.	STUD SIZE 美制螺栓号 American	螺栓口直径 Metric d2	尺寸 DIMENSION mm B	F	L	E	D	d1	T	包装 PCS/PACK	说明 EXPLANATION
RNB8-4SS	#8	4.3	8.0	9.5	21.5	8.6	7.2	4.5	1.2	500	导线截面:6~10mm² (美国线规8) 最大电流: Imax=62A 材质:紫铜 Lead Section: 6~10mm² (A.W. G.8) Max Current:Imax=62A Material:Copper
RNB8-4S	#8	4.3	8.8	10.5	23.8						
RNB8-4L	#8	4.3	12.0	9.3	24.0						
RNB8-5S	#10	5.3	8.8	10.5	23.8						
RNB8-5M	#10	5.3	12.0	9.3	24.0						
RNB8-5L	#10	5.3	15.0	13.8	30.0						
RNB8-6S	1/4	6.5	12.0	9.3	24.0						
RNB8-6L	1/4	6.5	15.0	13.8	30.0						
RNB8-8	5/16	8.5									
RNB8-10	3/8	10.5									
RNB8-12	1/2	13.0	20.0	15.0	33.3						
RNB8-14	9/16	15.0	31.7	25.5	50.0					200	
RNB8-16	5/8	17.0									
RNB8-18	11/16	19.0									
RNB8-20	3/4	21.0									

圆形裸端子
Non-Insulated Ring Terminal

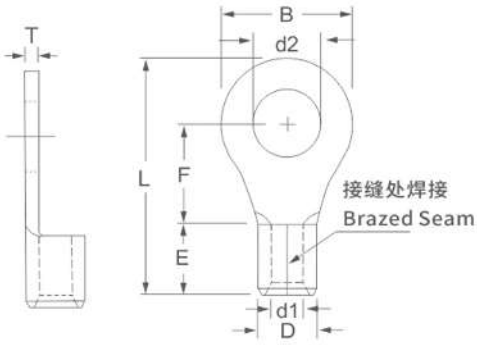

型号 ITEM NO.	STUD SIZE 美制螺栓号 American	螺栓口直径 Metric d2	尺寸 DIMENSION mm B	F	L	E	D	d1	T	包装 PCS/PACK	说明 EXPLANATION
RNB14-4SS	#8	4.3	12.1	11.5	27.4	10.8	9.0	5.8	1.5	200	导线截面:10~16mm² (美国线规6) 最大电流: Imax=88A 材质:紫铜 Lead Section: 10~16mm² (A.W. G.6) Max Current:Imax=88A Material:Copper
RNB14-4	#8	4.3	12.0	13.3	30.0						
RNB14-5SS	#10	5.3	12.1	11.5	27.4						
RNB14-5S	#10	5.3	12.0	13.3	30.0						
RNB14-5L	#10	5.3	16.0	14.2	33.0						
RNB14-6SS	1/4	6.5	12.1	11.5	27.4						
RNB14-6S	1/4	6.5	12.0	13.3	30.0						
RNB14-6L	1/4	6.5	16.0	14.2	33.0						
RNB14-8	5/16	8.5									
RNB14-10	3/8	10.5									
RNB14-12	1/2	13.0	22.0	19.8	41.0						
RNB14-14	9/16	15.0	31.7	25.5	51.6						
RNB14-16	5/8	17.0									
RNB14-18	11/16	19.0									
RNB14-20	3/4	21.0									

圆形裸端子
Non-Insulated Ring Terminal

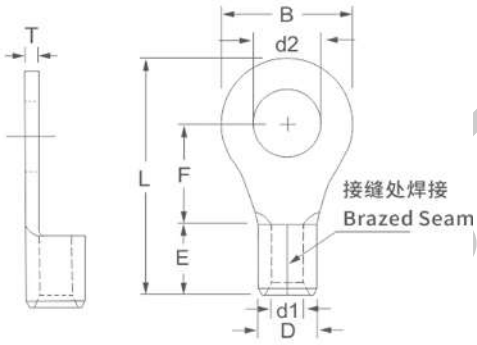

型号 ITEM NO.	STUD SIZE 美制螺栓号 American	螺栓口直径 Metric d2	尺寸 DIMENSION mm B	F	L	E	D	d1	T	包装 PCS/PACK	说明 EXPLANATION
RNB22-3S	#4	3.2	12.1	14.5	33.3	12.0	11.5	7.7	1.8	200	导线截面:16~25mm² (美国线规4) 最大电流: Imax=115A 材质:紫铜 Lead Section: 16~25mm² (A.W. G.4) Max Current:Imax=115A Material:Copper
RNB22-4S	#8	4.3									
RNB22-5S	#10	5.3									
RNB22-5L	#10	5.3	16.5	13.5	33.5						
RNB22-6S	1/4	6.5	12.1	14.5	33.3						
RNB22-6L	1/4	6.5	16.5	13.5	33.5						
RNB22-8	5/16	8.5									
RNB22-10	3/8	10.5									
RNB22-12	1/2	13.0	22.0	19.7	42.7						
RNB22-14	9/16	15.0	31.7	24.5	52.0					100	
RNB22-16	5/8	17.0									
RNB22-18	11/16	19.0									
RNB22-20	3/4	21.0									

圆形裸端子
Non-Insulated Ring Terminal

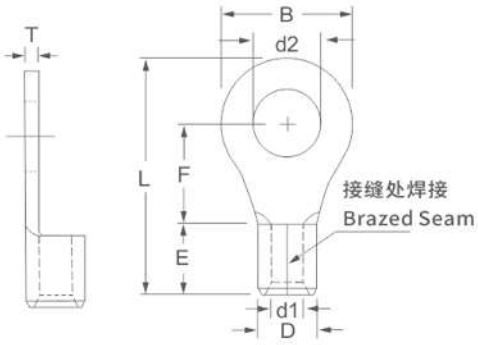

型号 ITEM NO.	STUD SIZE 美制螺栓号 American	螺栓口直径 Metric d2	尺寸 DIMENSION mm B	F	L	E	D	d1	T	包装 PCS/PACK	说明 EXPLANATION
RNB38-5	#10	5.3	15.3	17.4	39.0	14.0	13.5	9.4	1.8	200	导线截面:35mm² (美国线规2) 最大电流: Imax=160A 材质:紫铜 Lead Section: 35mm² (A.W. G.2) Max Current:Imax=160A Material:Copper Insulation: PVC
RNB38-6S	1/4	6.5									
RNB38-6L	1/4	6.5	22.0	17.7	42.7						
RNB38-8S	5/16	8.5	15.3	17.4	39.0						
RNB38-8L	5/16	8.5	22.0	17.7	42.7						
RNB38-10S	3/8	10.5	15.3	17.4	39.0						
RNB38-10L	3/8	10.5	22.0	17.7	42.7						
RNB38-11	7/16	11.5									
RNB38-12	1/2	13.0									
RNB38-14	9/16	15.0	31.7	23.5	52.0					100	
RNB38-16	5/8	17.0									
RNB38-18	11/16	19.0									
RNB38-20	3/4	21.0									

圆形裸端子
Non-Insulated Ring Terminal

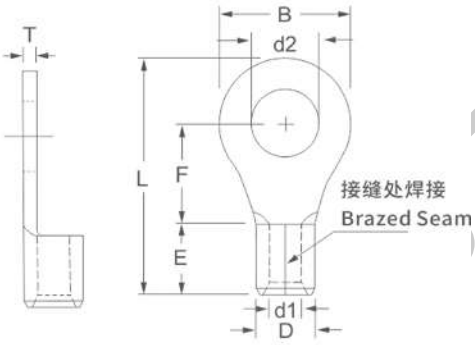

型号 ITEM NO.	STUD SIZE 美制螺栓号 American	螺栓口直径 Metric d2	尺寸 DIMENSION mm B	F	L	E	D	d1	T	包装 PCS/PACK	说明 EXPLANATION
RNB60-6	1/4	6.5	22.0	21.0	50.3	18.0	15.5	11.5	1.8	100	导线截面:50mm² (美国线规1/0) 最大电流: Imax=215A 材质:紫铜 Lead Section: 50mm² (A.W. G.1/0) Max Current:Imax=215A Material:Copper
RNB60-8	5/16	8.5									
RNB60-10	3/8	10.5									
RNB60-11	7/16	11.5									
RNB60-12	1/2	13.0									
RNB60-14	9/16	15.0	32.0	23.5	57.5					50	
RNB60-16	5/8	17.0									
RNB60-18	11/16	19.0									
RNB60-20	3/4	21.0									
RNB60-22	7/8	23.0									
RNB70-6	1/4	6.5	24.0	20.0	50.0	18.0	17.5	13.3	2.0	100	导线截面:70mm² (美国线规2/0) 最大电流: Imax=235A 材质:紫铜 Lead Section: 70mm² (A.W. G.2/0) Max Current:Imax=235A Material:Copper
RNB70-8	5/16	8.5									
RNB70-10	3/8	10.5									
RNB70-11	7/16	11.5									
RNB70-12	1/2	13.0									
RNB70-14	9/16	15.0	32.0	26.0	61.0					50	
RNB70-16	5/8	17.0									
RNB70-18	11/16	19.0									
RNB70-20	3/4	21.0									
RNB70-22	7/8	23.0									

圆形裸端子
Non-Insulated Ring Terminal

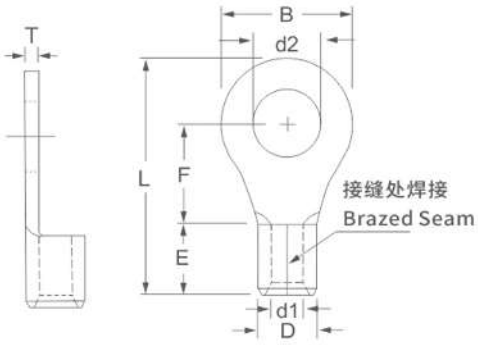

型号 ITEM NO.	STUD SIZE 美制螺栓号 American	螺栓口直径 Metric d2	尺寸 DIMENSION mm B	F	L	E	D	d1	T	包装 PCS/PACK	说明 EXPLANATION
RNB80-6	1/4	6.5	27.0	20.7	54.2	20.0	19.5	14.5	2.3	50	导线截面:95mm² (美国线规3/0) 最大电流: Imax=255A 材质:紫铜 Lead Section: 95mm² (A.W. G.3/0) Max Current:Imax=255A Material:Copper
RNB80-8	5/16	8.5									
RNB80-10	3/8	10.5									
RNB80-11	7/16	11.5									
RNB80-12	1/2	13.0									
RNB80-14	9/16	15.0	32.0	32.0	68.0						
RNB80-16	5/8	17.0									
RNB80-18	11/16	19.0									
RNB80-20	3/4	21.0									
RNB80-22	7/8	23.0									
RNB100-6	1/4	6.5	28.5	20.4	55.6	21.5	22.2	16.5	2.8	50	导线截面:120mm² (美国线规4/0) 最大电流: Imax=300A 材质:紫铜 Lead Section: 120mm² (A.W. G.4/0) Max Current:Imax=300A Material:Copper
RNB100-8	5/16	8.5									
RNB100-10	3/8	10.5									
RNB100-11	7/16	11.5									
RNB100-12	1/2	13.0									
RNB100-14	9/16	15.0	32.0	32.0	69.0						
RNB100-16	5/8	17.0									
RNB100-18	11/16	19.0									
RNB100-20	3/4	21.0									
RNB100-22	7/8	23.0									

圆形裸端子
Non-Insulated Ring Terminal

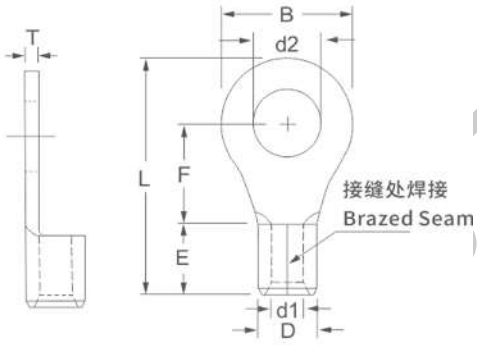

型号 ITEM NO.	STUD SIZE 美制螺栓号 American	螺栓口直径 Metric d2	尺寸 DIMENSION mm B	F	L	E	D	d1	T	包装 PCS/PACK	说明 EXPLANATION
RNB150-8	5/16	8.5	36.0	23.0	68.0	27.0	26.8	20.2	3.2	25	导线截面:150mm² (美国线规250/300MCB) 最大电流: Imax=395A 材质:紫铜 Lead Section: 150mm² (A.W. G.250/300MCB) Max Current:Imax=395A Material:Copper
RNB150-10	3/8	10.5									
RNB150-11	7/16	11.5									
RNB150-12	1/2	13.0									
RNB150-14	9/16	15.0									
RNB150-16	5/8	17.0									
RNB150-18	11/16	19.0	36.0	36.6	81.0						
RNB150-20	3/4	21.0									
RNB150-22	7/8	23.0									
RNB150-24	15/16	25.0									
RNB150-27	1	28.0									
RNB180-8	5/16	8.5	38.5	26.0	72.0	28.5	28.6	21.5	3.5	20	导线截面:185mm² (美国线规300/350MCB) 最大电流: Imax=440A 材质:紫铜 Lead Section: 185mm² (A.W. G.300/350MCB) Max Current:Imax=440A Material:Copper
RNB180-10	3/8	10.5									
RNB180-11	7/16	11.5									
RNB180-12	1/2	13.0									
RNB180-14	9/16	15.0									
RNB180-16	5/8	17.0									
RNB180-18	11/16	19.0	38.5	39.0	86.6						
RNB180-20	3/4	21.0									
RNB180-22	7/8	23.0									
RNB180-24	15/16	25.0									
RNB180-27	1	28.0									

圆形裸端子
Non-Insulated Ring Terminal

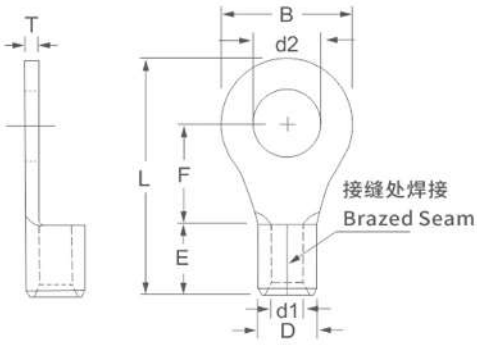

型号 ITEM NO.	STUD SIZE 美制螺栓号 American	螺栓口直径 Metric d2	尺寸 DIMENSION mm B	F	L	E	D	d1	T	包装 PCS/PACK	说明 EXPLANATION
RNB200-8	5/16	8.5	44.0	24.5	77.8	31.5	32.8	24.6	4.0	10	导线截面:240mm² (美国线规400/500MCB) 最大电流: Imax=470A 材质:紫铜 Lead Section:240mm² (A.W. G.400/500MCB) Max Current:Imax=470A Material:Copper
RNB200-10	3/8	10.5									
RNB200-11	7/16	11.5									
RNB200-12	1/2	13.0									
RNB200-14	9/16	15.0									
RNB200-16	5/8	17.0									
RNB200-18	11/16	19.0	44.0	37.5	91.0						
RNB200-20	3/4	21.0									
RNB200-22	7/8	23.0									
RNB200-24	15/16	25.0									
RNB200-27	1	28.0									
RNB325-8	5/16	8.5	50.5	33.5	94.0	35.8	37.8	28.6	4.3	5	导线截面:400mm² (美国线规500/600MCB) 最大电流: Imax=650A 材质:紫铜 Lead Section:400mm² (A.W. G.500/600MCB) Max Current:Imax=650A Material:Copper
RNB325-10	3/8	10.5									
RNB325-11	7/16	11.5									
RNB325-12	1/2	13.0									
RNB325-14	9/16	15.0									
RNB325-16	5/8	17.0									
RNB325-18	11/16	19.0	50.5	45.0	105.7						
RNB325-20	3/4	21.0									
RNB325-22	7/8	23.0									
RNB325-24	15/16	25.0									
RNB325-27	1	28.0									

圆形裸端子（90D）
Non-Insulated Ring Terminal 90-Degree

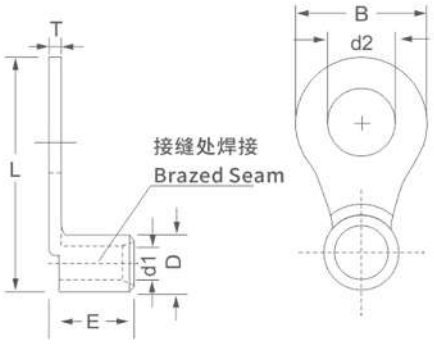

角度可定制
Customized design

型号 ITEM NO.	STUD SIZE 美制螺栓号 American	螺栓口直径 Metric d2	尺寸 DIMENSION mm B	L	E	D	d1	T	包装 PCS/PACK	说明 EXPLANATION
RNB0.5-3-90D	#4	3.2	5.7	10.6	5.5	2.3	1.3	0.5	1000	导线截面:0.2~0.5mm² (美国线规26~22) 最大电流: Imax=10A 材质:紫铜 Lead Section: 0.5~1.5mm² (A.W. G.26-22) Max Current:Imax=10A Material:Copper
RNB0.5-3.5S-90D	#6	3.7								
RNB0.5-3.5M-90D	#6	3.7	6.6	12.2						
RNB0.5-4-90D	#8	4.3								
RNB0.5-6-90D	1/4	6.5	12.0	20.0						
RNB1.25-3-90D	#4	3.2	5.7	10.8	6.0	3.4	1.8	0.7	1000	导线截面:0.5~1.5mm² (美国线规22~16) 最大电流: Imax=19A 材质:紫铜 Lead Section: 0.5~1.5mm² (A.W. G.22-16) Max Current:Imax=19A Material:Copper
RNB1.25-3.5S-90D	#6	3.7								
RNB1.25-3.5M-90D	#6	3.7	6.6	12.5						
RNB1.25-3.5L-90D	#6	3.7	8.0	14.0						
RNB1.25-4S-90D	#8	4.3	6.6	12.5						
RNB1.25-4L-90D	#8	4.3	8.0	14.0						
RNB1.25-5S-90D	#10	5.3								
RNB1.25-5L-90D	#10	5.3	9.5	15.2						
RNB1.25-5LL-90D	#10	5.3	11.6	19.8						
RNB1.25-6S-90D	1/4	6.5	9.5	15.2						
RNB1.25-6L-90D	1/4	6.5	11.6	19.8						
RNB1.25-8-90D	5/16	8.5								
RNB1.25-8L-90D	5/16	8.5	13.7	23.5						
RNB1.25-10-90D	3/8	10.5								
RNB1.25-10L-90D	3/8	10.5	18.0	27.0						
RNB1.25-12-90D	1/2	13.0								
RNB1.25-14-90D	9/16	15.0	27.0	37.3					500	
RNB1.25-16-90D	5/8	17.0								
RNB1.25-18-90D	11/16	19.0								
RNB1.25-20-90D	3/4	21.0								

圆形裸端子（90D）
Non-Insulated Ring Terminal 90-Degree

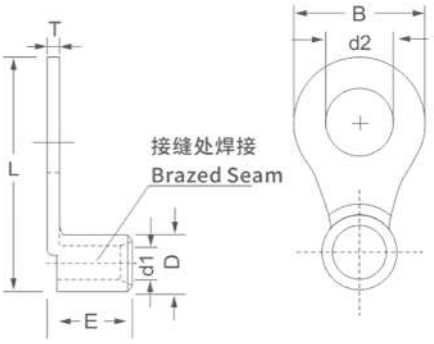

角度可定制
Customized design

型号 ITEM NO.	STUD SIZE 美制螺栓号 American	螺栓口直径 Metric d2	尺寸 DIMENSION mm B	L	E	D	d1	T	包装 PCS/PACK	说明 EXPLANATION
RNB2-3-90D	#4	3.2	6.6	10.5	6.2	4.0	2.3	0.8	1000	导线截面:1.5~2.5mm² (美国线规16~14) 最大电流: Imax=27A 材质:紫铜 Lead Section: 1.5~2.5mm² (A.W. G.16-14) Max Current:Imax=27A Material:Copper
RNB2-3.5S-90D	#6	3.7								
RNB2-3.5M-90D	#6	3.7		12.5						
RNB2-3.5L-90D	#6	3.7	8.5	14.5						
RNB2-4S-90D	#8	4.3	6.6	12.5						
RNB2-4L-90D	#8	4.3	8.5	14.5						
RNB2-5S-90D	#10	5.3								
RNB2-5L-90D	#10	5.3	9.5	15.0						
RNB2-6S-90D	1/4	6.5								
RNB2-6L-90D	1/4	6.5	12.0	19.5						
RNB2-8-90D	5/16	8.5								
RNB2-8L-90D	5/16	8.5	13.6	23.5						
RNB2-10-90D	3/8	10.5								
RNB2-10L-90D	3/8	10.5	18.2	27.3						
RNB2-12-90D	1/2	13.0								
RNB2-14-90D	9/16	15.0	27.0	37.3					500	
RNB2-16-90D	5/8	17.0								
RNB2-18-90D	11/16	19.0								
RNB2-20-90D	3/4	21.0								

圆形裸端子（90D）
Non-Insulated Ring Terminal 90-Degree

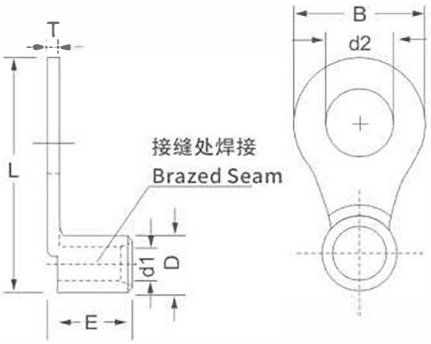

角度可定制
Customized design

型号 ITEM NO.	STUD SIZE 美制螺栓号 American	螺栓口直径 Metric d2	尺寸 DIMENSION mm B	L	E	D	d1	T	包装 PCS/PACK	说明 EXPLANATION
RNB3.5-3-90D	#4	3.2	8.0	16.0	7.0	5.0	3.0	1.0	1000	导线截面:2.5~4mm² (美国线规14~12) 最大电流: Imax=37A 材质:紫铜 Lead Section: 2.5~4mm² (A.W. G.14-12) Max Current:Imax=37A Material:Copper
RNB3.5-3.5-90D	#6	3.7								
RNB3.5-4-90D	#8	4.3								
RNB3.5-4M-90D	#8	4.3	9.5	18.0						
RNB3.5-5S-90D	#10	5.3	8.0	16.0						
RNB3.5-5M-90D	#10	5.3	9.5	18.0						
RNB3.5-5L-90D	#10	5.3	12.0	19.5						
RNB3.5-6-90D	1/4	6.5								
RNB3.5-8-90D	5/16	8.5	15.0	25.0						
RNB3.5-10-90D	3/8	10.5								
RNB3.5-12-90D	1/2	13.0	19.2	30.0						
RNB5.5-3-90D	#4	3.2	7.2	13.8	7.4	5.5	3.4	1.0	1000	导线截面:4~6mm² (美国线规12~10) 最大电流: Imax=48A 材质:紫铜 Lead Section: 4~6mm² (A.W. G.12-10) Max Current:Imax=48A Material:Copper
RNB5.5-3.5-90D	#6	3.7								
RNB5.5-4S-90D	#8	4.3								
RNB5.5-4L-90D	#8	4.3	9.5	17.2						
RNB5.5-5-90D	#10	5.3								
RNB5.5-6-90D	1/4	6.5	12.0	20.5						
RNB5.5-6M-90D	1/4	6.5		23.0						
RNB5.5-8-90D	5/16	8.5	15.0	25.0						
RNB5.5-10-90D	3/8	10.5								
RNB5.5-12-90D	1/2	13.0	19.2	30.0						
RNB5.5-14-90D	9/16	15.0	32.0	45.2					500	
RNB5.5-16-90D	5/8	17.0								
RNB5.5-18-90D	11/16	19.0								
RNB5.5-20-90D	3/4	21.0								

圆形裸端子（90D）
Non-Insulated Ring Terminal 90-Degree

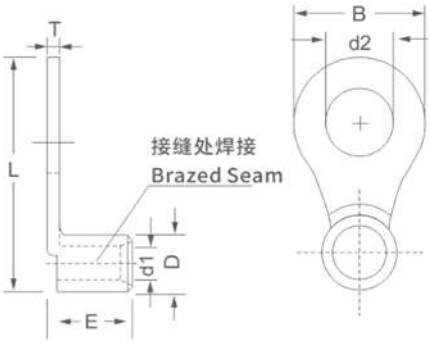

角度可定制
Customized design

型号 ITEM NO.	STUD SIZE 美制螺栓号 American	螺栓口直径 Metric d2	尺寸 DIMENSION mm B	L	E	D	d1	T	包装 PCS/PACK	说明 EXPLANATION
RNB8-4SS-90D	#8	4.3	8.0	19.0	10.0	7.2	4.5	1.2	500	导线截面:6~10mm² (美国线规8) 最大电流: Imax=62A 材质:紫铜 Lead Section: 6~10mm² (A.W. G.8) Max Current:Imax=62A Material:Copper
RNB8-4S-90D	#8	4.3	8.8	21.2						
RNB8-4L-90D	#8	4.3	12.0	21.4						
RNB8-5S-90D	#10	5.3	8.8	21.2						
RNB8-5M-90D	#10	5.3	12.0	21.4						
RNB8-5L-90D	#10	5.3	15.0	27.4						
RNB8-6S-90D	1/4	6.5	12.0	21.4						
RNB8-6L-90D	1/4	6.5	15.0	27.4						
RNB8-8-90D	5/16	8.5								
RNB8-10-90D	3/8	10.5								
RNB8-12-90D	1/2	13.0	20.0	30.7						
RNB8-14-90D	9/16	15.0	31.7	47.4					200	
RNB8-16-90D	5/8	17.0								
RNB8-18-90D	11/16	19.0								
RNB8-20-90D	3/4	21.0								

圆形裸端子（90D）
Non-Insulated Ring Terminal 90-Degree

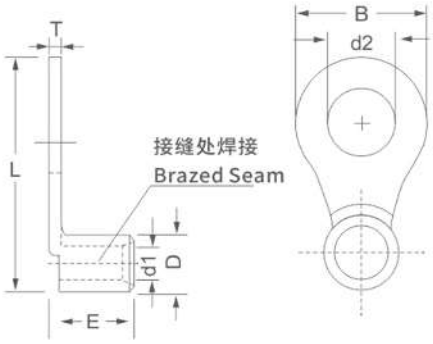

角度可定制
Customized design

型号 ITEM NO.	STUD SIZE 美制螺栓号 American	螺栓口直径 Metric d2	尺寸 DIMENSION mm B	L	E	D	d1	T	包装 PCS/PACK	说明 EXPLANATION
RNB14-4SS-90D	#8	4.3	12.1	24.2	12.5	9.0	5.8	1.5	200	导线截面:10~16mm² (美国线规6) 最大电流: Imax=88A 材质:紫铜 Lead Section: 10~16mm² (A.W. G.6) Max Current:Imax=88A Material:Copper
RNB14-4-90D	#8	4.3	12.0	26.8						
RNB14-5SS-90D	#10	5.3	12.1	24.2						
RNB14-5S-90D	#10	5.3	12.0	26.8						
RNB14-5L-90D	#10	5.3	16.0	29.8						
RNB14-6SS-90D	1/4	6.5	12.1	24.2						
RNB14-6S-90D	1/4	6.5	12.0	26.8						
RNB14-6L-90D	1/4	6.5	16.0	29.8						
RNB14-8-90D	5/16	8.5								
RNB14-10-90D	3/8	10.5								
RNB14-12-90D	1/2	13.0	22.0	37.8						
RNB14-14-90D	9/16	15.0	31.7	48.4						
RNB14-16-90D	5/8	17.0								
RNB14-18-90D	11/16	19.0								
RNB14-20-90D	3/4	21.0								

圆形裸端子（90D）
Non-Insulated Ring Terminal 90-Degree

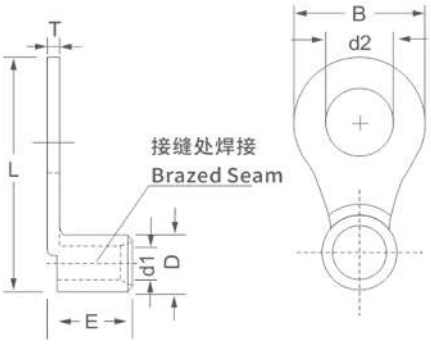

角度可定制
Customized design

型号 ITEM NO.	STUD SIZE 美制螺栓号 American	螺栓口直径 Metric d2	尺寸 DIMENSION mm B	L	E	D	d1	T	包装 PCS/PACK	说明 EXPLANATION
RNB22-3S-90D	#4	3.2	12.1	31.0	14.0	11.5	7.7	1.8	200	导线截面:16~25mm² (美国线规4) 最大电流: Imax=115A 材质:紫铜 Lead Section: 16~25mm² (A.W. G.4) Max Current:Imax=115A Material:Copper
RNB22-4S-90D	#8	4.3								
RNB22-5S-90D	#10	5.3								
RNB22-5L-90D	#10	5.3	16.5	31.2						
RNB22-6S-90D	1/4	6.5	12.1	31.0						
RNB22-6L-90D	1/4	6.5	16.5	31.2						
RNB22-8-90D	5/16	8.5								
RNB22-10-90D	3/8	10.5								
RNB22-12-90D	1/2	13.0	22.0	41.3						
RNB22-14-90D	9/16	15.0	31.7	49.7					100	
RNB22-16-90D	5/8	17.0								
RNB22-18-90D	11/16	19.0								
RNB22-20-90D	3/4	21.0								
RNB38-5-90D	#10	5.3	15.3	37.0	16.0	13.5	9.4	1.8	200	导线截面:16~25mm² (美国线规4) 最大电流: Imax=115A 材质:紫铜 Lead Section: 16~25mm² (A.W. G.4) Max Current:Imax=115A Material:Copper
RNB38-6S-90D	1/4	6.5								
RNB38-6L-90D	1/4	6.5	22.0	40.7						
RNB38-8S-90D	5/16	8.5	15.3	37.0						
RNB38-8L-90D	5/16	8.5	22.0	40.7						
RNB38-10S-90D	3/8	10.5	15.3	37.0						
RNB38-10L-90D	3/8	10.5	22.0	40.7						
RNB38-11-90D	7/16	11.5								
RNB38-12-90D	1/2	13.0								
RNB38-14-90D	9/16	15.0	31.7	50.0					100	
RNB38-16-90D	5/8	17.0								
RNB38-18-90D	11/16	19.0								
RNB38-20-90D	3/4	21.0								