产 品 规 格 书

PRODUTC SPECIFICATIONS

1.0 产品类型: 天线连接座

Product types : antenna base

1.1 产品型号: SMA-50JWHD-1

Product models : SMA-50JWHD-1

2.0.温度范围

Temperature range

2.1 操作温度范围 ： -40 ℃ ~85℃

Temperature range for use : -40℃ ~85℃

3.0、外观,尺寸,电镀和材质

Appearance 、structure and dimension

3.1 外观:

Appearance :

外观美观、没有伤痕、电镀不良、破裂，剥离现象。

Nice appearance， No scar、bad platting、 denude，normal action，clear conversion。

3.2 材质,电镀和尺寸:

Structure and Dimension:

参照有关外形图

Reference to the relative

4.0. 额定值 Rating

4.1 频率范围: 0 to 6 GHz

Frequency range : 0-6 GHz

4.2 特征阻抗: 50Ω

Nominal characterisitc impedance: 50Ω

项目 Item		测试条件 Test Condition	规 格 Performance
5.0. 电气性能 Electronic Performance			
5.1	绝缘阻抗 Insulation resistance		≥5000MΩ
5.2	介质耐压 Voltage resistance		≥1000V
5.3	驻波比 V.S.W.R	(0-3Ghz)	≤1.5db
5.4	插入损耗 Insertion loss	(0-3Ghz)	≤0.1db

WWW.DZYJZJ.COM WWW.DZYJZJ

6.0. 机械性能 Mechanical Performance			
6.1	耐久性 Durability		耐用性（配合）：500 次 MIN. Durability(matings):500 cycles min.
6.2	防水性 Waterproof		IP67
7.0. 环境性能 Environmental requirements			
7.1	耐高温试验 Heat test	在 85±2℃环境中放置 120 小时，再放在正常环境中 60 分钟后进行测试。 Putting at 85±2℃ for 120 hours. Test after keeping in normal condition for60 minutes.	无任何迹象显示机械及电气性能之损坏 No sign of damage mechanical and electronic performance.
7.2	耐低温试验 Anti-low temperature test	在-40±2℃的环境中放置 48 小时，再放在正常环境中 60 分钟后进行测试。 Putting at -40±2℃ for 48 hours. Test after keeping in normal condition for 60 minutes.	
7.3	盐雾试验 Salt spray	施加 5%溶液化成空气,在里面放置 96 小时,温度 35±2℃. Duration:96 hours exposure Atmosphere:salt spray from a 5% solution, Temperature: 35±2℃	
8.0. 焊接性能 Weldability			
8.1	耐焊性 Soldering heat-resistance	1.手工焊接温度最高 350℃±5℃，3 秒 Soldering iron Max ,350℃±5℃ at 3 sec 2.自动焊接温度最高 260℃，10 秒 Auto soldering Max. 260℃ at 10 sec	
8.2	可焊性 Soldering performance	浸没面积至少达到 75%，焊锡温度 235±5℃，3±0.5 秒 With being covered 75% min. of immersed area. Solder temperature:235±5℃ Solder dipping time: 3±0.5 sec	

东莞市长泰尔电子有限公司 DONGGUAN CHANGTAIER ELECTRONICS CO.,LTD	制 作 Prepared By	审 核 Checked By	核 准 Approved By
	研发工程部 2023.05.05 王文彬	研发工程部 2023.05.05 喻钊	研发工程部 2023.05.05 彭先炎

WWW.DZYJZL.COM WWW.DZYJZ

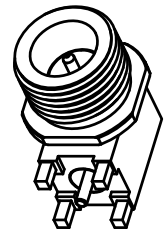

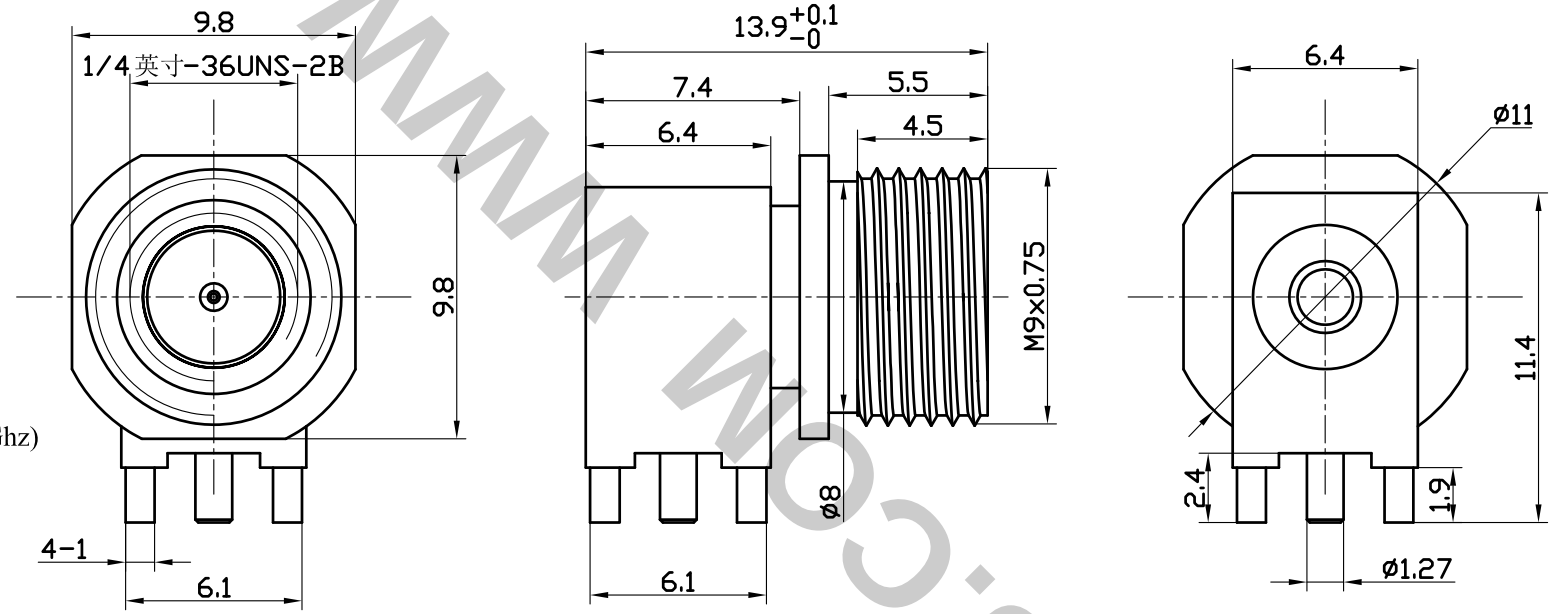

技术要求:

1.电气性能:

使用频率: 0～6Ghz

特征阻抗: 50Ω

介质耐压:≥1000V

驻波(VSWR): ≤1.50(0～3Ghz)

插损: ≤0.1(0～3Ghz)

绝缘阻抗: ≥5000MΩ

2.材料(符合RoHS要求):

内导体: 黄铜镀金

外导体: 黄铜镀三元合金

介质: 聚四氟乙烯

密封圈: 硅橡胶

3.工作环境:

温度范围: -40～+85°

盐雾试验: 96小时中性盐雾

防水等级: IP67

机械寿命: ≥500次

序号	零件名称	零件编号	材质	表面处理
4				
3				
2				
1				

未注尺寸公差 Gen.tolerance
L≤1.0:±0.1
1.0<L≤10:±0.3
10<L≤30:±0.5
30<L≤100:±1.0

东莞市长泰尔电子有限公司
DONG GUAN CHANG TAI ER ELECTRONICS CO.,LTD.

比例 Scale	4:1	版本 Edition	1.0	单位 Unit	mm	设计 Designed By	审核 Checked By	批准 Approved By
品名 Type Name	天线连接座					研发工程部 2023.05.05 王文彬	研发工程部 2023.05.05 喻钊	研发工程部 2023.05.05 彭先炎
图号 Dwg.NO.	SMA-50JWHD-1							

WWW.DZYJZJ.COM