日昇電子科技有限公司
深圳市丰华日昇科技有限公司
RI SHENG HI-TECH ELECTRICAL CO.,LIMITED
TEL：0755-29663560 FAX：0755-29648851

承认书
Acknowledgment

CUSTOMER NAME 客户名称：

CUSTOMER PARTS NO 客户料号：

DESIGNATION 系列：

MODEL NO 型号： ST-1109-3-7(H=7MM)

DARWING NO 图型号：

FORDRAWING ON 客户机种：

PLEASE CONFIRM OUR SPECIFICATION。 敬请确认规格书之内容。

PLEASE CONFIRM AND RETURN1COY。 请确认后惠返（1）份。

APPROVAL STATUS 审批			
APPROVED 接受		FAILED 不接受	
SIGNATURE 签署		DATE 日期	

DGN 制表人	CKD校对	APPD审核	
刘丽	张伟		
DATE 日期/	DATE 日期/	DATE 日期/	NO

WWW.DZKZJ.COM

1.General specification 基本事项

1.1 Switch action 开关种类： Tact Switch 轻触开关

1.2 Switch rating 最大额定值：DC 12V，50mA

1.3 Operation temperature range 使用温度试验范围：-20℃～+85℃

1.4 Preservative temperature range 保存温度范围：-40℃～+85℃

1.5 Appearance and dimensions : See outside drawing page 外形尺寸：见外形尺寸图

1.6 Standard condition :Unless otherwise specified ,the test and measurements shall be carried out as follows :试验、测定状态

Ambient temperature 温度：5～35℃

Relative humidity 相对湿度：45～85%

Air pressure 气压：86～106kPa(860～1060mbar)

However ,if doubt arises on the decision based on the measured

Values under the above-mentioned conditions ,the following conditions be employed:

但是在对判定产生疑义时，按下述状态实施：

Ambient temperature 温度：20±2℃

Relative humidity 相对湿度：65±5%

Air pressure 气压：86～106kPa(860～1060mbar)

2.Performance 性能

2.1Electrical characteristics 电气性能

Item 项 目		Test condition 测试条件	Performance 规 格
2.1.1	Contact Resistance 接触电阻	Push force：(Operation force)X2。 测定时的负荷：操作方向动作力基准值的 2 倍 Measurement tool: Contact resistance meter 测定器：微电流接触电阻计（1kHz,20mV,5～50mA）	100mΩ max. 100 毫歐以下。
2.1.2	Insulation Resistance 绝缘电阻	DC 250V(Between terminals) frame for 1 minute. 不相接的两端子间、端子与塑胶间施加 DC250V 电压，持续 1 分钟测量	100MΩ min. 100 兆歐以上。
2.1.3	Withstand Voltage 耐电压	AC 250V (Between terminals) frame for 1 minute. 不相接的两端子间、端子与塑胶间施加 AC250V 电压，持续 1 分钟测量	No insulation destruction 无绝缘破坏
2.1.4	Bouncing 触点抖动	Operation speed:3～4times/s 操作速度：每秒 3～4 次 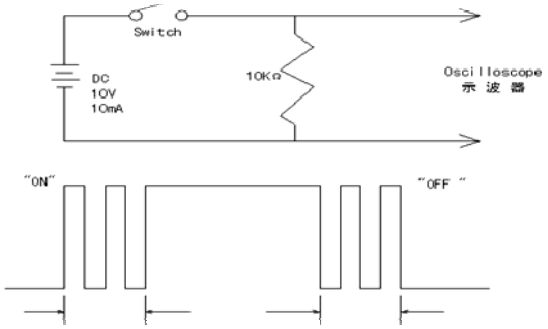	ON：3ms max 以下 OFF: 8ms max 以下

日昇电子科技有限公司 RI SHENG HI-TECH ELECTRICAL CO.,LIMITED	WRITTEN BY	CHECKED B Y	APPROVED B Y

2.2 Mechanical Characteristics 机械性能

Item 项 目		Test condition 测试条件	Performance 规 格
2.2.1	Operations Force 动作力	Push by recommended operating condition. 测量时在开关的顶端的面中央、按开关动作方向均匀施加静负荷。 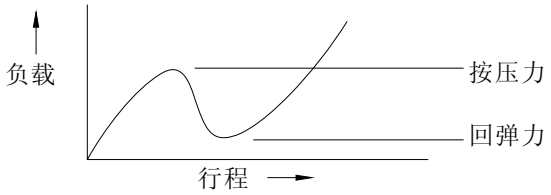 	Push force 按压力 2.47±0.27N（250±30gf） Return force 回弹力 0.47N （50gf 最小）
2.2.2.	Travel to closure 运作行程	Push by recommended operating condition F=(Operation force)x2 在开关的顶端的面中央沿开关动作方向施加 2 倍操作力测量行程，测量仪器的顶端应平。	0.25±0.1mm
2.2.3	Push strength 按压强度	30N（3Kgf）for 1 minute 在开关驱动器件顶端中央，在按压力方向加 30N（3Kgf）压力，作用 60 秒。	No damage(Electrical and mechanical) 无异常（电气、机械性能）
2.2.4	Vibration test 耐振性	1）Amplitude 全振幅：1.5mm 2) Sweep rate: 10-55-10Hz for 1 minute 扫描速度：10-55-10Hz 1 分钟 3）Sweep method: Logarithmic frequency sweep rate 扫描方式：对数频率扫描速度 4）Vibration direction ：X、Y、Z（3 directions） 振动方向：X、Y、Z（3 方向） 5）Time：Each direction 2 hours (Total 6 hours) 时间：每个方向 2 个小时（共 6 小时）	No.2.1 and 2.2.1 to 2.2.2 shall be satisfied 满足 2.1 项和 2.2.1 至 2.2.2 项。
2.2.5	Soldering heat test 耐焊接热	Soldering area：t/2 of P.W.B thickness (P.C.B:T=1.6mm) 焊接面积： 印刷基板的 1/2 厚度处 Soldering temperature：260±5℃ 焊接温度：260±5℃ Soldering time：3±0.5sec 焊接时间：3±0.5 秒	No damage (Electrical and mechanical) 无异常（电气、机械性能）
2.2.6	Solderbility 可焊性	After sprated flux 涂上助焊剂后 temperature：245±5℃ 温度：245±5℃ Soldering time：3±0.5sec 焊接时间：3±0.5 秒	90% or more of surface area of the portion immersed in solder shall be covered by new solder 90%或更多的浸焊面积能被焊锡覆盖

日昇电子科技有限公司 RI SHENG HI-TECH ELECTRICAL CO., LIMITED	WRITTEN BY	CHECKED B Y	APPROVED B Y

WWW.DZYIZJ.COM

2.3 Climatic characteristics 耐候性能

Item 项 目		Test condition 测试条件	Performance 规 格
2.3.1	Cold test 耐寒性	1） Temperature：-40±2℃ 温度：-40±2℃ 2） Duration of test: 96h 持续时间：96 小时 3） Take off a drop water 去掉水珠 4） Standard conditions after test:1h 试验后的放置条件：1 小时	Contact resistance ：200mΩmax 接触电阻：200 mΩ以下 Insulation resistance：100MΩmin 绝缘电阻：DC.250V，大于 100MΩ Withstand voltage :No. destruction. 耐电压：无绝缘破坏。 No.2.2.1 to 2.2.2 shall be satisfied 满足 2.2.1 到 2.2.2 项。
2.3.2	Heat test 耐热性	1) Temperature：80±2℃ 温度：80±2℃ 2）Duration of test：96h 持续时间：96 小时 3）Standard conditions after test :1h 试验后的放置条件：1 小时	Contact resistance ：200mΩmax 接触电阻：200 mΩ以下 Insulation resistance：100MΩmin 绝缘电阻：DC.250V，大于 100MΩ Withstand voltage :No. destruction. 耐电压：无绝缘破坏。 No.2.2.1 to 2.2.2 shall be satisfied 满足 2.2.1 到 2.2.2 项。
2.3.3	TEMPERATURE CYCLIG TEST 温度交变试验	According to following figure, after 5cycles, test after keeping in normal condition for 30min. 如图示环境中，循环 5 次后，放置在正常环境中，1 小时后进行测量。 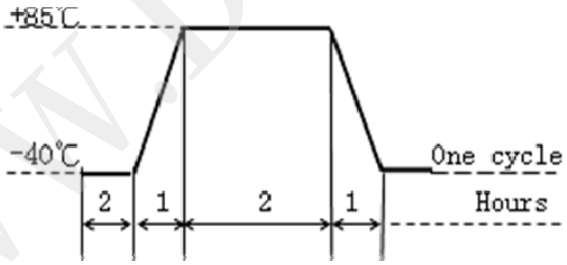	Contact resistance ：200mΩmax 接触电阻：200 mΩ以下 Insulation resistance：100MΩmin 绝缘电阻：DC.250V，大于 100MΩ Withstand voltage :No. destruction. 耐电压：无绝缘破坏。 No.2.2.1 to 2.2.2 shall be satisfied 满足 2.2.1 到 2.2.2 项
2.3.4	Humidity test 耐湿性	1）Temperature：60±2℃ 温度：60±2℃ 2）Relative humidity:90～95% 相对湿度：90～95% 3）Duration of test: 96h 持续时间：96 小时 4）Take off a drop water 去掉水珠 5）Standard conditions after test:1h 试验后的放置条件：1 小时	Contact resistance ：200mΩmax 接触电阻：200 mΩ以下 Insulation resistance：100MΩmin 绝缘电阻：DC.250V，大于 100MΩ Withstand voltage :No. destruction. 耐电压：无绝缘破坏。 No.2.2.1 to 2.2.2 shall be satisfied 满足 2.2.1 到 2.2.2 项

日昇电子科技有限公司 RI SHENG HI-TECH ELECTRICAL CO., LIMITED	WRITTEN BY	CHECKED B Y	APPROVED B Y

Item 项 目		Test condition 测试条件	Performance 规 格
2.3.5	Endurance （ switching ） action 耐久特性（开关寿命）	1） Operation speed：1time/s 动作速度：1 次/秒 2） Push force：Maximum value of operation force 按力：动作力规格值的上限 3） Operation number：100，000 times 动作次数：100，000 次 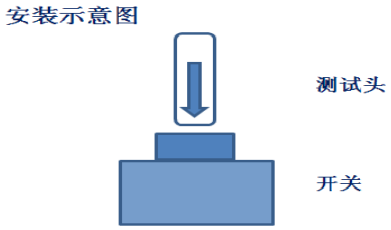	Contact resistance ：200mΩmax 接触电阻：200 mΩ以下 Bouncing ：10 ms max 触点抖动:：10 毫秒以下 Insulation resistance：100MΩmin 绝缘电阻：DC.250V，大于 100MΩ Withstand voltage :No. destruction. 耐电压：无绝缘破坏。 Variations rate of operation force shall be within ±30% to the value be fore testing 动作力的变化范围在初始值的±30%以内 2.2.2 shall be satisfied 满足 2.2.2 项
.2.3.6	Withstand H2S 耐 H2S	1） Density：3±1ppm 浓度：3±1ppm 1）Temperature：40±2℃ 温度：40±2℃ 2）Relative humidity:90～95% 相对湿度：90～95% 3）Duration of test: 12h 持续时间：12 小时 4）Standard conditions after test:1h 试验后的放置条件：1 小时	Contact resistance ：200mΩmax 接触电阻：200 mΩ以下 Insulation resistance：100MΩmin 绝缘电阻：DC.250V，大于 100MΩ Withstand voltage :No. destruction. 耐电压：无绝缘破坏。 No.2.2.1 to 2.2.2 shall be satisfied 满足 2.2.1 到 2.2.2 项
2.3.7	Salt mist 盐雾实验 (铁材质不做盐雾要求)	At 5% Nacl liquor for 24 hours（SUS 24 H、Cu 24 H、）depend on 35 ℃ ,after washing ,keep in normal condition. 5% 的 Nacl 溶液，PH 值：6.5～7.2，在 35℃的条件下喷雾 24 小时（不锈钢 24 小时、铜材 24 小时），用清水洗干净后并在室温下晾干。	No remarkable corrosion shall be recognized in metal part. 在金属件上没有腐蚀斑点。
2.3.8	Shock 耐冲击性	Peak acceleration：500m/S² 冲击加速度：500m/S² 脉冲持续时间 11ms Test time-6direction,each 3 times total 18 times 测试次数-6 个方向，各 3 次共计 18 次 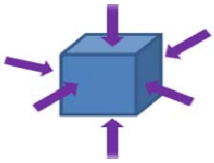	Contact resistance ：200mΩmax 接触电阻：200 mΩ以下 Insulation resistance：100MΩmin 绝缘电阻：DC.250V，大于 100MΩ Withstand voltage :No. destruction. 耐电压：无绝缘破坏。 No.2.2.1 to 2.2.2 shall be satisfied 满足 2.2.1 到 2.2.2 项

日昇电子科技有限公司 RI SHENG HI-TECH ELECTRICAL CO., LIMITED	WRITTEN BY	CHECKED B Y	APPROVED B Y

3. Precaution 注意事项

3.1Soldering condition 浸焊条件

Item 项 目	Condition 测试条件
Preheat temperature 预热温度	110℃max (Embilomental temperature of soldering surface of P.C.B) 110℃以下（印刷基板焊锡周围的温度）
Preheat time 预热时间	60 sec, max 60 秒以内
Area of flux 助焊剂面积	1/2 max of P.C.B. thickness 印刷基板厚度的 1/2 以内
Temperature of solder 焊锡温度	260±5℃ max 260±5℃ 以下
Times of immersion 浸焊时间	Within 5 sec 5 秒以内
Soldering number 浸焊次数	Within 2 times (But should bring down heat of the first soldering) 2 次以内（但应把第一次焊锡的温度降下来）
Printed wiring board 印刷基板	Single sided copper- clad laminates 单面铜箔

1） After switches were soldered, please be careful not to clean switches with solvent
开关浸焊后，注意不要用溶剂清洗。

2） In the case of using soldering iron, soldering conditions shall be 280℃ max and 3 sec max.
在使用铬铁的情况下，焊锡温度应在 280℃以下、3 秒以内。

3） Right after switches were soldered; please be careful not to load on the knobs of switches.
浸焊后，注意不要在手柄顶部施加负荷。

3.2 Design instructions (设计中应注意事项)

1）Follow recommended P.C.B. piercing plan in the outside drawing page.
印刷基板的安装孔尺寸参见产品图

3.3 Note（注意点）

1）Please be cautious not to give excessive static load or shock to switches.
注意不要施加超过负荷的压力或晃动开关。

2） Please be careful not to pile up P.C.B. after switches were soldered.
开关焊接以后，印刷基板注意不要叠放。

3） Preservation under high temperature and high humidity or corrosive gas should be avoided especially. When you need to preserve for a long period, do not open the carton.
保管时尤其应注意避开高湿高温和有腐蚀性气体的环境，如需长时间保存，请不要打开包装箱。

WWW.DZYIZI.COM

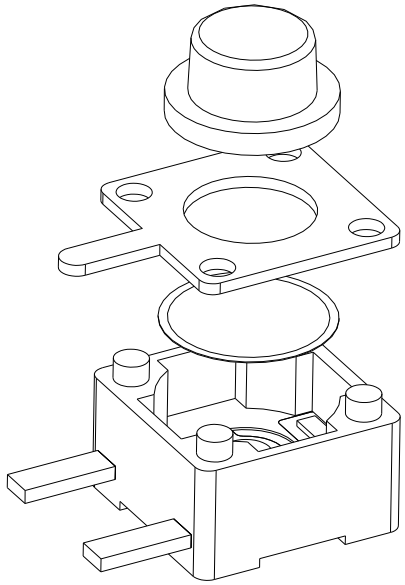

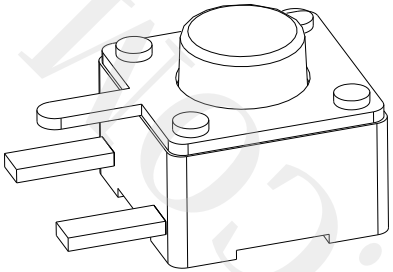

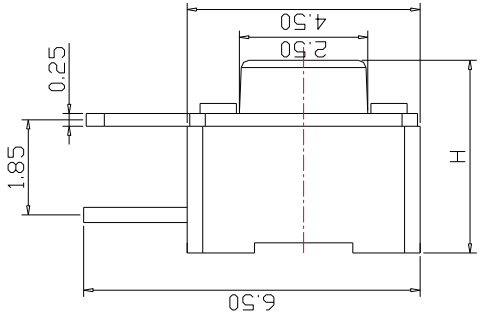

H	H
3.5	3.8
4.3	4.5
4.8	5.0
5.5	6.0
……	……
9.5	10.0

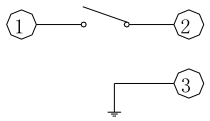

电 路 图

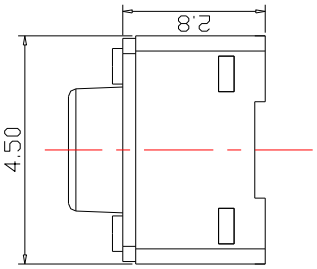

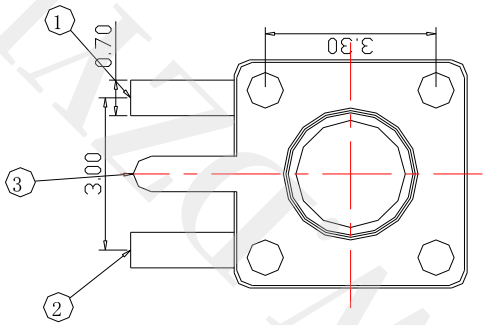

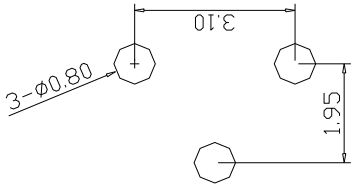

PCB. 焊接图

材料:

本体:	PPA	（黑色）
按钮:	PPA	（黑色）
卡件:	黄铜	（镀银）
弹片:	不锈钢	（镀银）
盖板:	铁	（镀锡锑）

第一视角

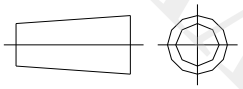

名称: 轻触开关

型号: ST-1109-3-7 (H=7mm)

标记	处数	更改文件号	签 名	日 期	比 例		一般公差	
设 计			2016.05.08		单 位	mm	>0.5~2	±0.10
审 核					重 量		>2~5	±0.25
批 准							>5~10	±0.30
							角度	±0.5°

日昇电子科技有限公司
RI SHENG HI-TECH ELECTRICAL CO., LIMITED

WWW.DZKJZJ.COM