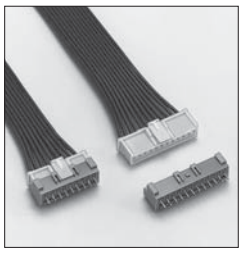

XA CONNECTOR

2.5mm间距 / 印刷电路板用连接器 / 压着、接插型

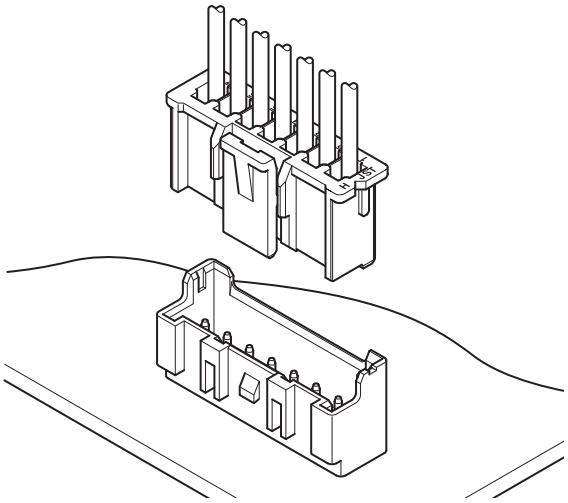

●采用强力锁定机构
●采取了防焊料开裂措施
●低插入力化
●插入导向机构
●适用于电路板自动封装
●极性定位柱

■登录标准

:Recognized E 60389
:Certified LR 20812
:R9851220

■一般规格

●额定电流：3A　AC/DC（使用 AWG#22/#20 时）
●额定电压：250V　AC/DC
●使用温度范围：-25℃～ +85℃
（含通电时的温度上升值）
●接触电阻：初　　期 /10mΩ 以下
环境试验后 /20mΩ 以下
●绝缘电阻：1,000MΩ 以上
●耐电压：AC 1,000V/1 分钟
●适用电线：AWG#28 ～ #20
●适合的印刷电路板厚度：1.6mm
※ 使用时，请参阅卷首的“端子 / 连接器”使用注意事项。
※ 详情请垂询本公司。
※ 介绍了符合 RoHS 标准的产品。

〈DIP 型〉

顶装型

●无定位柱　　●定位柱

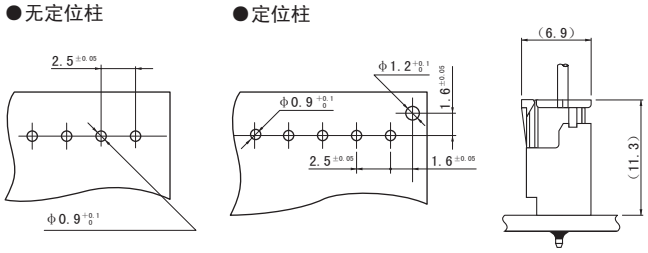

侧装型

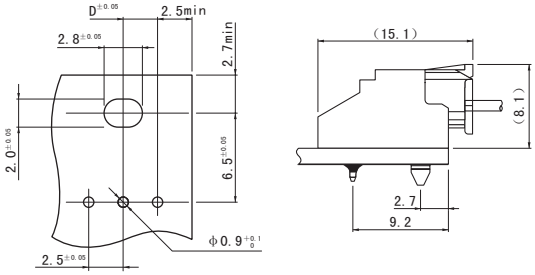

〈SMT 型〉

顶装型

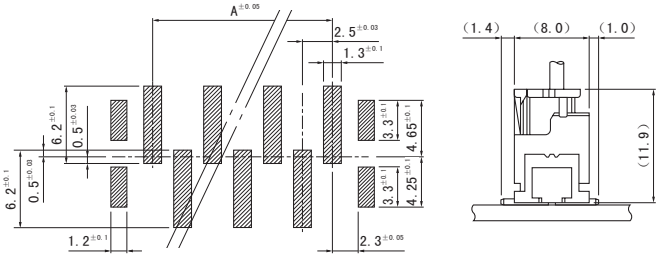

注 1）上图是从连接器安装侧看到的图。
2）电路板开孔的公差整体为 ±0.05，不得层叠。
3）电路板的开孔尺寸因电路板的类型与开孔方法等而异。 上图尺寸仅为参考值，详情请垂询本公司。
4）D 尺寸：请参阅带座引脚侧装型。

端子

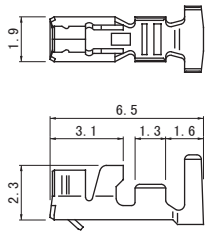

型　号	适用电线范围		电线外皮外径（mm）	数量/卷
	mm²	AWG#		
SXA-001T-P0.6	0.08 ~ 0.33	28~22	0.8~1.9	8,000
SXA-01T-P0.6	0.22 ~ 0.5	24~20	1.5~1.9	8,000
SXA-001T-P0.6L	0.13 ~ 0.33	26~22	1.3~1.7	8,000

材质、表面处理
磷青铜、镀锡（回流焊处理）

●符合 RoHS 标准的产品

注 1）-P0.6L 型是为了提高插拔作业性而将接插力设计得较低的连接器。
请用于振动较少、使用环境良好的部位。另外，压着高度与标准产品不同，敬请注意。
2）有关镀金规格产品，请垂询本公司。

端子	压着机	压着模具		
		压着模具主体	刀刃	压着模具套件
SXA-001T-P0.6	AP-K2N	MKS-L	MK/SXA/M-001-06	APLMK SXA/M001-06
		※MKS-SC	SC/SXA/M-001-06	APLSC SXA/M001-06
SXA-001T-P0.6L		MKS-L	MK/SXA-001-06L	APLMK SXA001-06L
		※MKS-SC	SC/SXA-001-06L	APLSC SXA001-06L

端子	压着机	压着模具		
		压着模具主体	刀刃	压着模具套件
SXA-01T-P0.6	AP-K2N	MKS-L	MK/SXA/M-01-06	APLMK SXA/M01-06
		※MKS-SC	SC/SXA/M-01-06	APLSC SXA/M01-06

注 1）※：剥线压着模具
2）有关全自动压着机用的压着模具，请垂询本公司。

塑壳

标准型

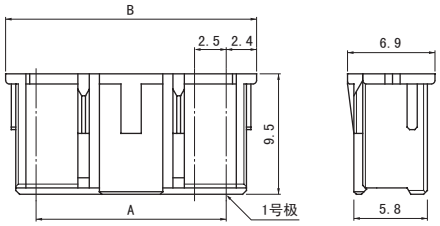

固定器对应型

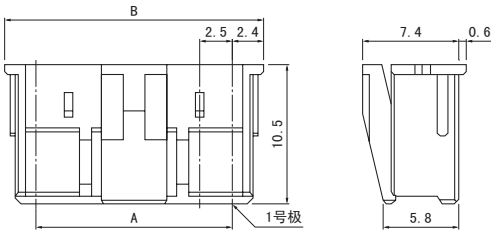

极数	型　号		尺寸（mm）		数量/袋	
	标准型	固定器对应型	A	B	标准型	固定器对应型
2	**XAP-02V-1**	**XARP-02V**	2.5	7.3	1,000	1,000
3	**XAP-03V-1**	**XARP-03V**	5.0	9.8	1,000	1,000
4	**XAP-04V-1**	**XARP-04V**	7.5	12.3	1,000	1,000
5	**XAP-05V-1**	**XARP-05V**	10.0	14.8	1,000	1,000
6	**XAP-06V-1**	**XARP-06V**	12.5	17.3	1,000	1,000
7	**XAP-07V-1**	**XARP-07V**	15.0	19.8	1,000	1,000
8	**XAP-08V-1**	**XARP-08V**	17.5	22.3	1,000	1,000
9	**XAP-09V-1**	**XARP-09V**	20.0	24.8	1,000	1,000
10	**XAP-10V-1**	**XARP-10V**	22.5	27.3	1,000	1,000
11	**XAP-11V-1**	**XARP-11V**	25.0	29.8	1,000	1,000
12	**XAP-12V-1**	**XARP-12V**	27.5	32.3	1,000	1,000
13	**XAP-13V-1**	**XARP-13V**	30.0	34.8	1,000	1,000
14	**XAP-14V-1**	**XARP-14V**	32.5	37.3	500	1,000
15	**XAP-15V-1**	**XARP-15V**	35.0	39.8	500	1,000
18	—	**XARP-18V**	42.5	47.3	—	500
20	**XAP-20V-1**	—	47.5	52.3	500	—

材 质
尼龙66、UL94V-0，天然色（白色）

●符合 RoHS 标准的产品

WWW.DZYJZ

固定器

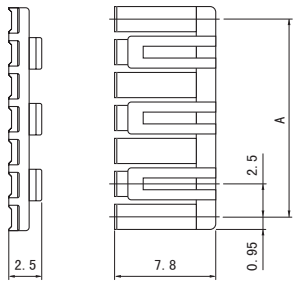

极 数	型 号	A	数量/袋
2	XMS-02V	2.5	1,000
3	XMS-03V	5.0	1,000
4	XMS-04V	7.5	1,000
5	XMS-05V	10.0	1,000
6	XMS-06V	12.5	1,000
7	XMS-07V	15.0	1,000
8	XMS-08V	17.5	1,000
9	XMS-09V	20.0	1,000
10	XMS-10V	22.5	1,000
11	XMS-11V	25.0	1,000
12	XMS-12V	27.5	1,000
13	XMS-13V	30.0	1,000
14	XMS-14V	32.5	1,000
15	XMS-15V	35.0	1,000

材 质

玻璃纤维增强尼龙66、UL94V-0，天然色（象牙色）

●符合 RoHS 标准的产品

带座引脚

顶装型

●无定位柱

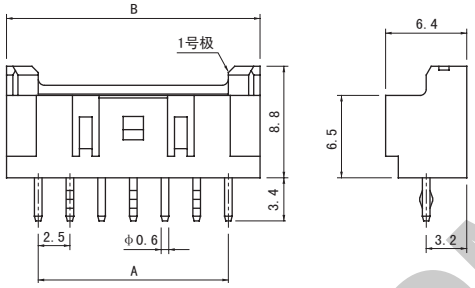

●带定位柱

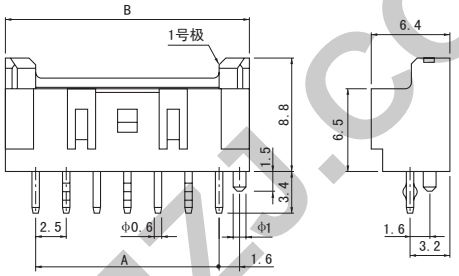

极数	型 号		尺寸（mm）		数量/箱
	无定位柱	带定位柱	A	B	
2	B02B-XASK-1	B02B-XASK-1-A	2.5	7.5	1,000
3	B03B-XASK-1	B03B-XASK-1-A	5.0	10.0	400
4	B04B-XASK-1	B04B-XASK-1-A	7.5	12.5	400
5	B05B-XASK-1	B05B-XASK-1-A	10.0	15.0	400
6	B06B-XASK-1	B06B-XASK-1-A	12.5	17.5	400
7	B07B-XASK-1	B07B-XASK-1-A	15.0	20.0	250
8	B08B-XASK-1	B08B-XASK-1-A	17.5	22.5	250
9	B09B-XASK-1	B09B-XASK-1-A	20.0	25.0	250
10	B10B-XASK-1	B10B-XASK-1-A	22.5	27.5	250
11	B11B-XASK-1	B11B-XASK-1-A	25.0	30.0	200
12	B12B-XASK-1	B12B-XASK-1-A	27.5	32.5	200
13	B13B-XASK-1	B13B-XASK-1-A	30.0	35.0	100
14	B14B-XASK-1	B14B-XASK-1-A	32.5	37.5	100
15	B15B-XASK-1	B15B-XASK-1-A	35.0	40.0	100
20	B20B-XASK-1	B20B-XASK-1-A	47.5	52.5	100

材质、表面处理

销：铜合金、铜底镀锡（回流焊处理）
底座：玻璃纤维增强尼龙66、UL94V-0，天然色（象牙色）

●符合 RoHS 标准的产品 本产品的标签上标有（LF）（SN）。
注）有关镀金规格产品，请垂询本公司。

侧装型

●带钩

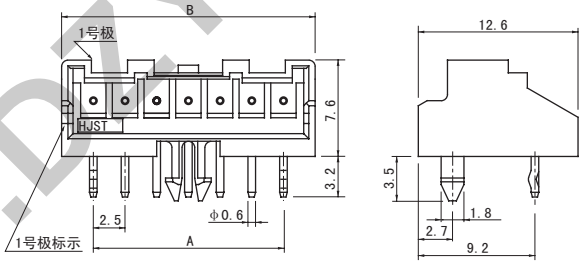

极数	型 号	尺寸（mm）		D尺寸（mm）	数量/箱
	有钩	A	B		
2	S02B-XASS-1	2.5	7.5	1.25	250
3	S03B-XASK-1	5.0	10.0	2.50	250
4	S04B-XASK-1	7.5	12.5	3.75	200
5	S05B-XASK-1	10.0	15.0	5.00	200
6	S06B-XASK-1	12.5	17.5	6.25	200
7	S07B-XASK-1	15.0	20.0	7.50	200
8	S08B-XASK-1	17.5	22.5	8.75	100
9	S09B-XASK-1	20.0	25.0	10.00	100
10	S10B-XASK-1	22.5	27.5	11.25	100
11	S11B-XASK-1	25.0	30.0	12.50	100
12	S12B-XASK-1	27.5	32.5	13.75	100
13	S13B-XASK-1	30.0	35.0	15.00	100
14	S14B-XASK-1	32.5	37.5	16.25	100

材质、表面处理

销：铜合金、铜底镀锡（回流焊处理）
底座：玻璃纤维增强尼龙66、UL94V-0，天然色（象牙色）

●符合 RoHS 标准的产品 本产品的标签上标有（LF）（SN）。
注 1）有关镀金规格产品，请垂询本公司。
2）D 尺寸为电路板布局尺寸。

WWW.DZYJZJ.COM

带座引脚

N 型

顶装型

●无定位柱

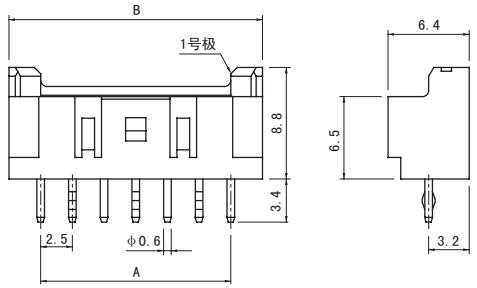

●带定位柱

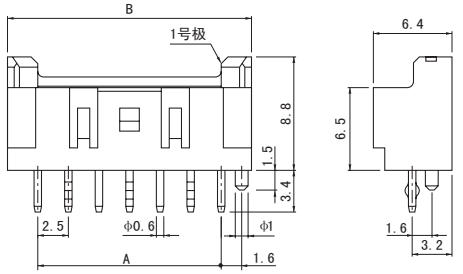

极数	型　号		尺寸（mm）		数量/箱
	无定位柱	带定位柱	A	B	
2	**B02B-XASK-1N**	**B02B-XASK-1N-A**	2.5	7.5	1,000
3	**B03B-XASK-1N**	**B03B-XASK-1N-A**	5.0	10.0	400
4	**B04B-XASK-1N**	**B04B-XASK-1N-A**	7.5	12.5	400
5	**B05B-XASK-1N**	**B05B-XASK-1N-A**	10.0	15.0	400
6	**B06B-XASK-1N**	**B06B-XASK-1N-A**	12.5	17.5	400
7	**B07B-XASK-1N**	**B07B-XASK-1N-A**	15.0	20.0	250
8	**B08B-XASK-1N**	**B08B-XASK-1N-A**	17.5	22.5	250
9	**B09B-XASK-1N**	**B09B-XASK-1N-A**	20.0	25.0	250
10	**B10B-XASK-1N**	**B10B-XASK-1N-A**	22.5	27.5	250
11	**B11B-XASK-1N**	**B11B-XASK-1N-A**	25.0	30.0	200
12	**B12B-XASK-1N**	**B12B-XASK-1N-A**	27.5	32.5	200
13	**B13B-XASK-1N**	**B13B-XASK-1N-A**	30.0	35.0	100
14	**B14B-XASK-1N**	**B14B-XASK-1N-A**	32.5	37.5	100
15	**B15B-XASK-1N**	**B15B-XASK-1N-A**	35.0	40.0	100
18	**B18B-XASK-1N**	—	42.5	47.5	100

材质、表面处理
销：铜合金、铜底镀锡（回流焊处理） 底座：玻璃纤维增强尼龙66、UL94V-0，天然色（白色）

●**符合 RoHS 标准的产品**　本产品的标签上标有（LF）（SN）。
注）未注册 TÜV 标准的产品。

侧装型

●无钩

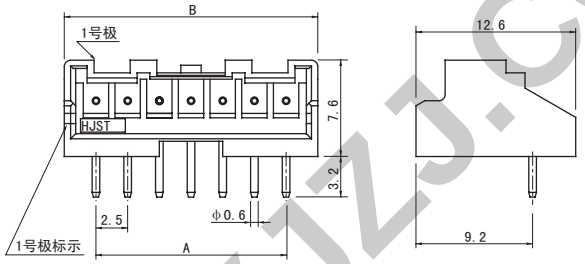

极数	型　号	尺寸（mm）		数量/箱
	无钩	A	B	
2	**S02B-XASS-1N-BN**	2.5	7.5	250
3	**S03B-XASS-1N-BN**	5.0	10.0	250
4	**S04B-XASS-1N-BN**	7.5	12.5	200
5	**S05B-XASS-1N-BN**	10.0	15.0	200
6	**S06B-XASS-1N-BN**	12.5	17.5	200
7	**S07B-XASS-1N-BN**	15.0	20.0	200
8	**S08B-XASS-1N-BN**	17.5	22.5	100
9	**S09B-XASS-1N-BN**	20.0	25.0	100
10	**S10B-XASS-1N-BN**	22.5	27.5	100
11	**S11B-XASS-1N-BN**	25.0	30.0	100
12	**S12B-XASS-1N-BN**	27.5	32.5	100
13	**S13B-XASS-1N-BN**	30.0	35.0	100
14	**S14B-XASS-1N-BN**	32.5	37.5	100

材质、表面处理
销：铜合金、铜底镀锡（回流焊处理） 底座：玻璃纤维增强尼龙66、UL94V-0，天然色（白色）

●**符合 RoHS 标准的产品**　本产品的标签上标有（LF）（SN）。
注 1）由于铺设电线时，圆角部会受到应力作用，因此侧装型建议使用带定位柱（钩）的产品。另外，使用侧装型无定位柱（钩）的产品时，请充分注意电线的铺设。
2）未注册 TÜV 标准的产品。

WWW.DZYJZJ.COM

表面封装型带座引脚

〈2 极〉

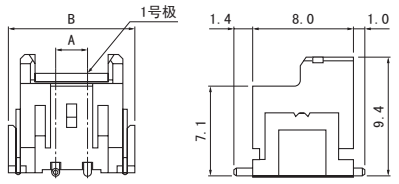

〈3 ～ 9/12/13/15 极〉

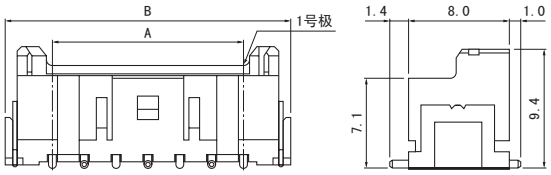

极数	型　号	尺寸（mm）		数量/卷
	顶装型	A	B	
2	**BM02B-XASS-TF**	2.5	10.0	500
3	**BM03B-XASS-TF**	5.0	12.5	500
4	**BM04B-XASS-TF**	7.5	15.0	500
5	**BM05B-XASS-TF**	10.0	17.5	500
6	**BM06B-XASS-TF**	12.5	20.0	500
7	**BM07B-XASS-TF**	15.0	22.5	500
8	**BM08B-XASS-TF**	17.5	25.0	500
9	**BM09B-XASS-TF**	20.0	27.5	500
12	**BM12B-XASS-TF**	27.5	35.0	500
13	**BM13B-XASS-TF**	30.0	37.5	500
15	**BM15B-XASS-TF**	35.0	42.5	500

材质、表面处理

销：铜合金、铜底镀锡（回流焊处理）
底座：聚酰胺树脂、UL94V-0，天然色
增强片：黄铜、铜底镀锡（回流焊处理）

●**符合 RoHS 标准的产品**　本产品的标签上标有（LF）（SN）。

径向带带座引脚

顶装型
●无定位柱

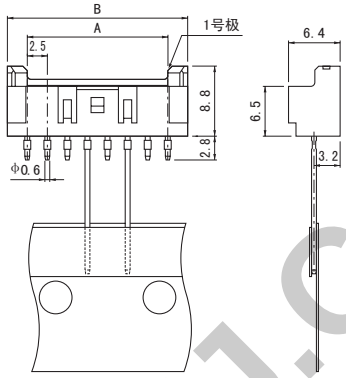

顶装型
●带定位柱

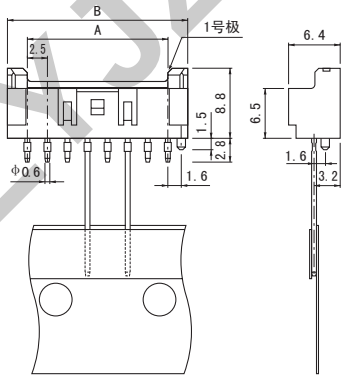

极 数	型　号		尺寸（mm）		数量/箱
	顶装型无定位柱	顶装型带定位柱	A	B	
2	**B02B-XASS-1-T**	—	2.5	7.5	1,000
3	**B03B-XASS-1-T**	**B03B-XASS-1-A-T**	5.0	10.0	1,000
4	**B04B-XASS-1-T**	**B04B-XASS-1-A-T**	7.5	12.5	500
5	**B05B-XASS-1-T**	**B05B-XASS-1-A-T**	10.0	15.0	500
6	**B06B-XASS-1-T**	**B06B-XASS-1-A-T**	12.5	17.5	500
7	**B07B-XASS-1-T**	**B07B-XASS-1-A-T**	15.0	20.0	500
8	**B08B-XASS-1-T**	**B08B-XASS-1-A-T**	17.5	22.5	500

材质、表面处理

销：铜合金、铜底镀锡（回流焊处理）
底座：玻璃纤维增强尼龙66、UL94V-0，天然色（象牙色）

●**符合 RoHS 标准的产品**　本产品的标签上标有（LF）（SN）。

带装尺寸

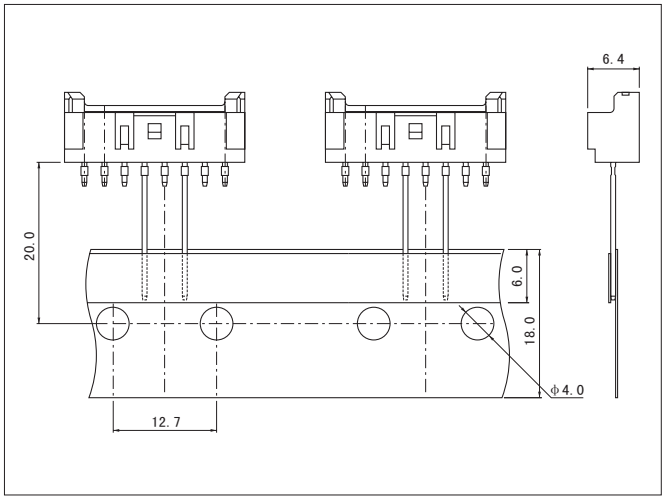

适合于径向引脚部件带装标准规格（JIS C 0806）。

WWW.DZYJZJ.COM

包装规格

带两端的长度

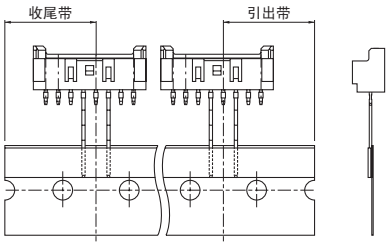

包　装　形　状		扁平包装(连续弯折)
折　　痕		每24间距（304.8mm）
箱　尺　寸		316（W）×45（D）×330（H）mm
带两端部的长度		19.05mm
数量	2/3极	1,000个／箱
	4～8极	500个／箱

注）也备有包装规格不同的产品。详情请垂询本公司。

WWW.DZYJZJ.COM WWW.DZYJZJ

型号标示方法

端子

S XA - 001 T - P 0.6 □

- 产品形态：S…链状、 B…散拉
- 系列名
- 适用电线范围：标准产品 001…AWG#28～#22
  01…AWG#24～#20
  低接插产品 001…AWG#26～#22
- 表面处理：T…镀锡（回流焊处理）
- 材质：P…磷青铜
- 端子尺寸
- 型号名：无…标准产品、L…低接插产品

塑壳

XA P - 02 V - 1 - □

- 系列名
- 零部件名称：插头
- 极数：2～15、20
- 阻燃性标记：V…UL94V-0
- 辅助标记
- 颜色标记：无…天然色（白色）、K…黑色、R…红色、E…蓝色、Y…黄色、L…柠檬黄、M…绿色、O…橙色、N…褐色、H…灰色、P…紫色、LE…淡蓝色、PK…粉红色、FY…荧光黄、Z…象牙色

固定器对应型塑壳

XA RP - 02 V - □

- 系列名
- 零部件名称：可装固定器式插头
- 极数：2～15、18
- 阻燃性标记：V…UL94V-0
- 颜色标记：无…天然色（白色）、K…黑色、R…红色、E…蓝色、L…柠檬黄

固定器

XM S - 02 V

- 系列名
- 零部件名称：固定器
- 极数：2～15
- 阻燃性标记：V…UL94V-0

带座引脚

B 02 B - XA S K - 1 - □

- 组装品形态：B…顶装型、S…侧装型
- 极数：顶装型…2～15、20 侧装型…2～14
- 零部件名称：底座
- 系列名
- 颜色标记：S…天然色（象牙色）、K…黑色、R…红色、E…蓝色、M…绿色、Y…黄色
- 铆接标记：K…有铆接（侧装型2极除外）S…无铆接
- 辅助标记
- 形状：无…顶装型无定位柱、侧装型带定位柱（钩）A…顶装型带定位柱

带座引脚（N 型）

B 02 B - XA S K - 1N - A

- 组装品形态：B…顶装型、S…侧装型
- 极数：顶装型…2～15、18（18极只有无定位柱产品）侧装型…2～14（所有极数都只有无定位柱产品）
- 零部件名称：底座
- 系列名
- 颜色标记：S…天然色（白色）、K…黑色、R…红色、E…蓝色、Y…黄色、L…柠檬黄、M…绿色、O…橙色、N…褐色、H…灰色、P…紫色、LE…淡蓝色、PK…粉红色、FY…荧光黄
- 铆接标记：K…有铆接 S…无铆接
- 辅助标记
- 形状：无…顶装型无定位柱、A…顶装型带定位柱 BN…侧装型无定位柱（钩）※本型号没有侧装型带定位柱（钩）产品。

表面封装型带座引脚

BM 02 B - XA S S - TF

- 组装品形态：BM…顶装型
- 极数：2～9、12、13、15
- 零部件名称：底座
- 系列名
- 颜色标记：S…天然色、K…黑色、R…红色、E…蓝色、M…绿色、D…橙色、L…柠檬黄
- 铆接标记：S…无铆接
- 交货形态：TF…塑封带装

注）有些产品可能会因颜色而需延长交货期。

径向带带座引脚

B 03 B - XA S S - 1 - □ - T

- 组装品形态：B…顶装型
- 极数：2～8
- 零部件名称：底座
- 系列名
- 颜色标记：S…天然色（象牙色）、R…红色、E…蓝色、M…绿色
- 铆接标记：S…无铆接
- 辅助标记
- 形状：无…无定位柱、A…带定位柱
- 交付形态：T…径向带装

WWW.DZYJZJ.COM WWW.DZYJZJ