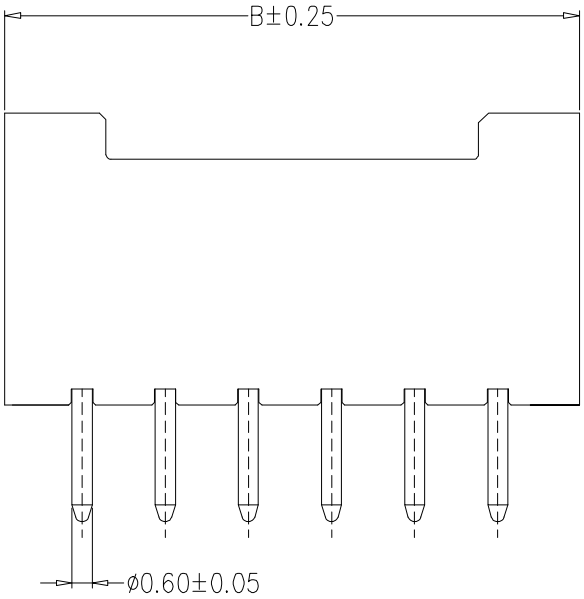

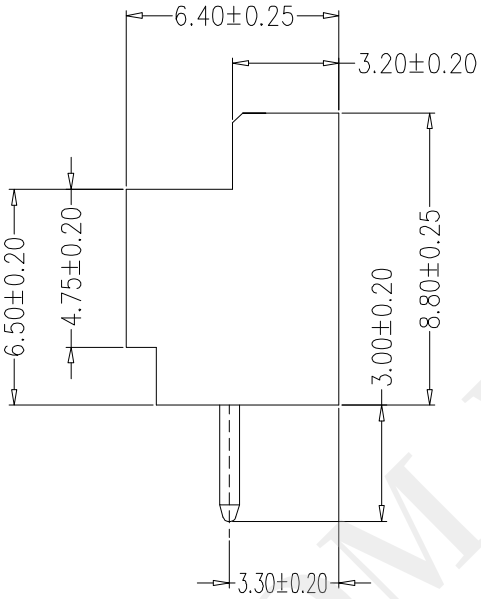

SPECIFICATIONS

1、Current Rating: 3A AC, DC
2、Voltage Rating: 250V AC, DC
3、Temperatuer Range: -25℃～+85℃
4、Contact Resistance: 20mΩ Max
5、Insulation Resistance: 1000MΩ Min
6、Withstanding Voltang: 1000V AC/minute
7、Material:Wafer Nylon66,UL94V-0
PIN Brass Tin-plated

编 号	尺寸（mm）	
	A	B
XA-2A	2.50	7.50
XA-3A	5.00	10.00
XA-4A	7.50	12.50
XA-5A	10.00	15.00
XA-6A	12.50	17.50
XA-7A	15.00	20.00
XA-8A	17.50	22.50
XA-9A	20.00	25.00
XA-10A	22.50	27.50
XA-11A	25.00	30.00
XA-12A	27.50	32.50

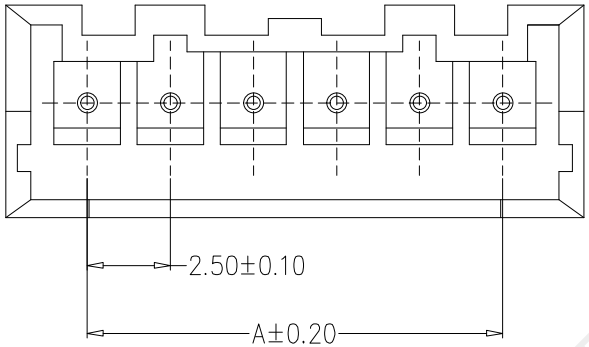

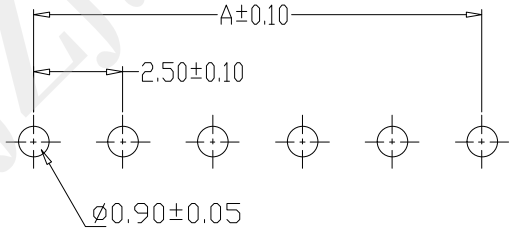

PCB LAYOUT

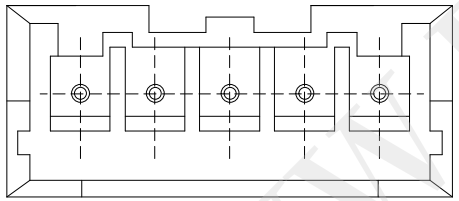

2~5A

GENERL TOLERANCE		制 图 DRAWING	钱岳生 2015、07、01	料号 PART NO.	XA-NA	版本 REV.	A
X.±0.25	X.°±2°	审 核 CHECK	张 名 2015、07、03	品名 TITLE	XA-A WAFER DIP TYPE	页次 SHEET	1/1
.X±0.20	.X°±1°	核 准 APPROVAL	张 名 2015、07、03	客户料号 CUTM. NO.			
.XX±0.15	.XX°±0.5°						
.XXX±0.10	.XXX°±0.5°	单位 UNITS	MM 比例 SCALE 1:1	富 港 电 子			

WWW.DZYIZJ.COM