版 本	变 更 内 容	工程确认	日 期

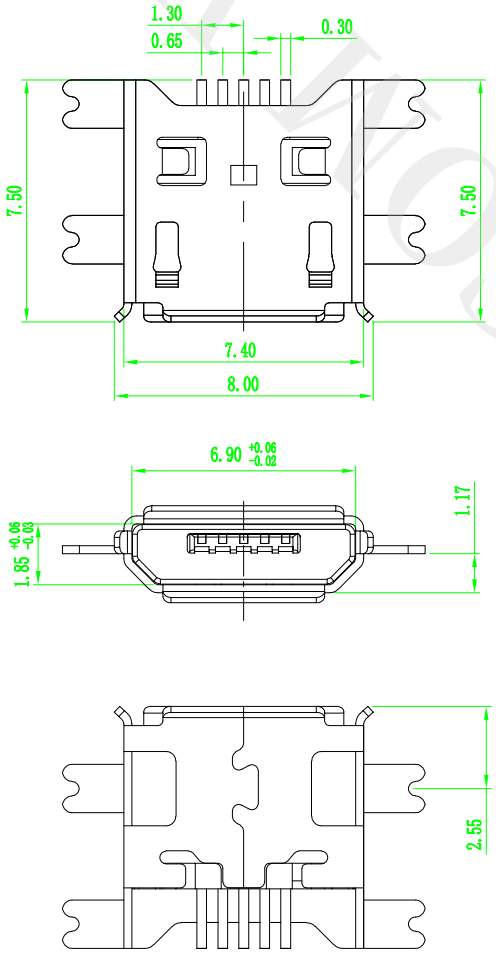

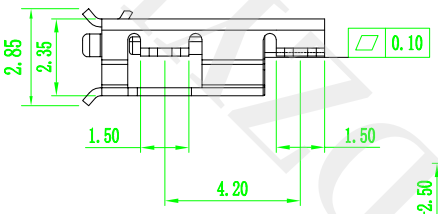

MICRO USB技术要求:

1. 电气性能
   - 1.1. 额定电流 2A.
   - 1.2 额定电压: 5V.
   - 1.2. 耐电压: 500 V(AC) for 1 min.
   - 1.3. 接触阻抗: 30 mΩ Max.
   - 可靠性和环境测试后阻抗变化不得超过10mΩ.
   - 1.4. 绝缘阻抗: 100 MΩmin.
2. 机械性能
   - 2.1 插入力: 5～20N. 拔出力: 5～20N.
   - 2.2 寿命测试 : 5000cycles.
   - 2.3 推力: 50N min.
   - 2.4 剥离强度: 150N min.
3. 材料要求
   - 3.1 胶芯材料: LCP
   - 3.2 外壳材料: C2680/SPCC
   - 3.3 端子材料: C2680
4. 盐雾要求: 24H
5. 工作温度: -20° C～85° C

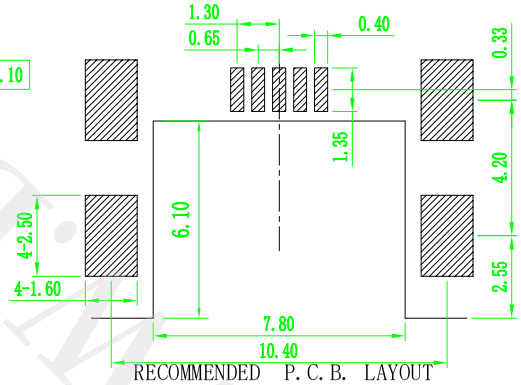

深圳市怡远科技有限公司 SHENZHEN YIYUAN TECHNOLOGY CO.,LTD	页码 (SHEET)	1/1	单位(UNIT): MM
	版本 (REV)	A1	比例(SCALE)
品名 (ITEM NO)	Micro 5P 沉板 1.17 卷边 L=7.5	日期 (DATE)	2021.10.12
料号 (PART NO)	YTC-MC-3BB75	设计 (DESIGN)	LUO
图号 (DWG NO)		审核 (CHECKED)	ROGER LI
		核准 (APPROVED)	ROC ZHAO

未注公差 TOLERANCE UNSPECIFIED

X.X	±0.20
X.XX	±0.15
X.XXX	±0.10
X°	±5°
X.X°	±2°

These drawings and specifications are Shenzhen Yiyuan Technology Co Ltd.The property should not be copied. Without Shenzhen Yiyuan Technology Co. Ltd.Prior written consent to copy or use in any way