版 本	变 更 内 容	工程确认	日 期

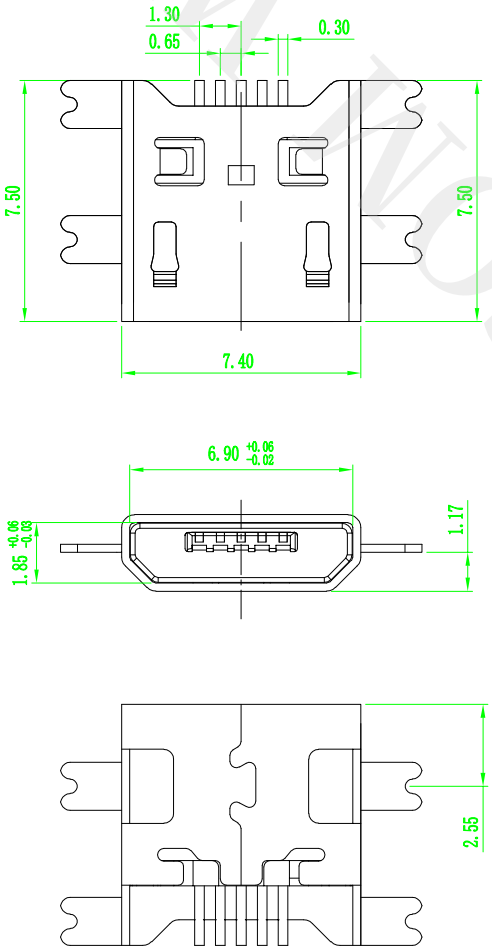

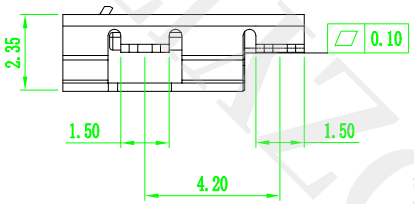

MICRO USB技术要求:

1. 电气性能
   - 1.1. 额定电流 2A.
   - 1.2 额定电压：5V.
   - 1.2. 耐电压：500 V(AC) for 1 min.
   - 1.3. 接触阻抗：30 mΩ Max.
   - 可靠性和环境测试后阻抗变化不得超过10mΩ.
   - 1.4. 绝缘阻抗：100 MΩmin.
2. 机械性能
   - 2.1 插入力：5～20N. 拔出力：5～20N.
   - 2.2 寿命测试：5000cycles.
   - 2.3 推力：50N min.
   - 2.4 剥离强度：150N min.
3. 材料要求
   - 3.1 胶芯材料：LCP
   - 3.2 外壳材料：C2680/SPCC
   - 3.3 端子材料：C2680
4. 盐雾要求：24H
5. 工作温度：-20° C～85° C

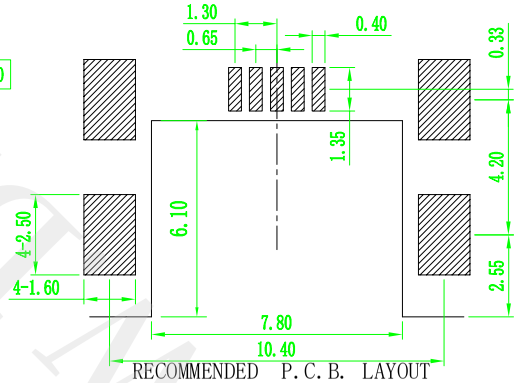

RECOMMENDED P.C.B. LAYOUT

深圳市怡远科技有限公司 SHENZHEN YIYUAN TECHNOLOGY CO.,LTD		页码(SHEET)	1/1
		版本(REV)	A1
		日期(DATE)	2021.10.12
品名(ITEM NO)	Micro 5P 沉板 1.17 直边 L=7.5	设计(DESIGN)	LUO
料号(PART NO)	YTC-MC-3BC75	审核(CHECKED)	ROGER LI
图号(DWG NO)		核准(APPROVED)	ROC ZHAO

单位(UNIT)：MM

比例(SCALE)

未注公差 TOLERANCE UNSPECIFIED

X.X	±0.20
X.XX	±0.15
X.XXX	±0.10
X°	±5°
X.X°	±2°

These drawings and specifications are Shenzhen Yiyuan Technology Co Ltd.The property should not be copied. Without Shenzhen Yiyuan Technology Co. Ltd.Prior written consent to copy or use in any way