| 版 本 | 变 更 内 容 | 工程确认 | 日 期 |
|---|---|---|---|
| | | | |

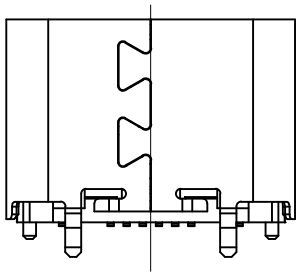

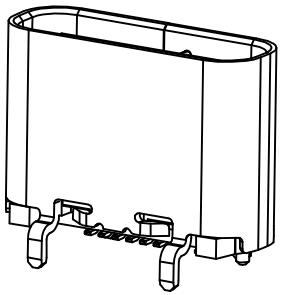

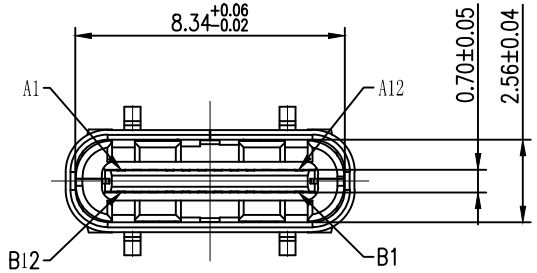


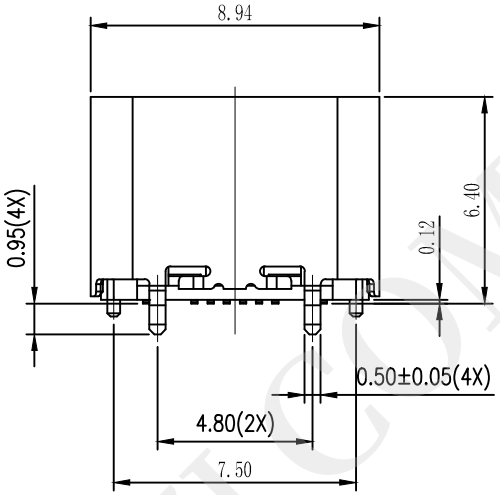


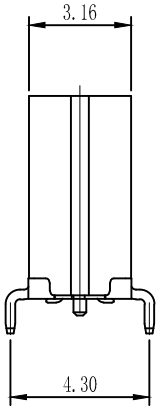


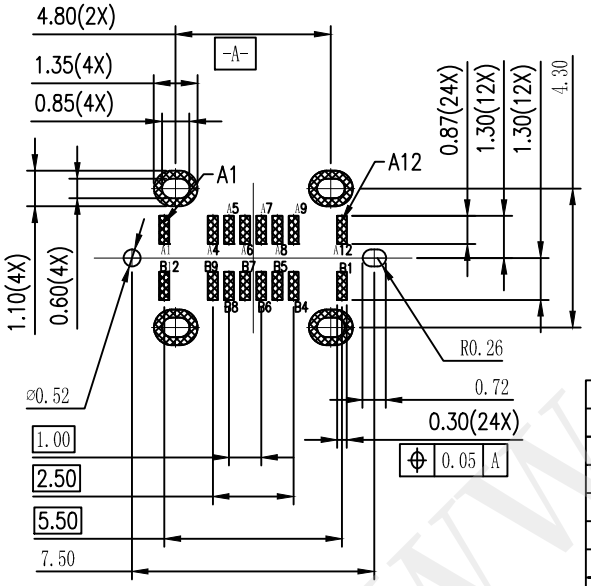


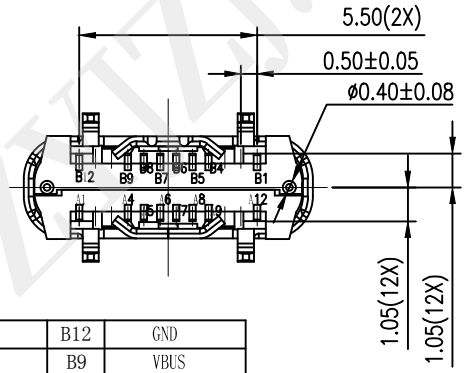


TYPE C USB技术要求:

1. 电气性能
   - 1.1. 额定电流 3A/5A.
   - 1.2 额定电压: 5V.
   - 1.2. 耐电压: 500 V(AC) for 1 min.
   - 1.3. 接触阻抗: 40mΩ Max.
     可靠性和环境测试后阻抗变化不得超过10mΩ.
   - 1.4. 绝缘阻抗: 100 MΩMin.
2. 机械性能
   - 2.1 插入力: 5-20N. 拔出力: 6-20N.
   - 2.2 寿命测试 : 5000/10000cycles Max.
   - 2.3 推力: 50N min.
   - 2.4 剥离强度: 150N min.
   - 2.5 扭曲强度: 0.75Nm
3. 材料要求
   - 4.1 胶芯材料: LCP/PA9T
   - 4.2 外壳材料: SPCC/C2680/SUS304
   - 4.3 端子材料: C2680/C5191/C7025
4. 盐雾要求: 24H/48H
5. 工作温度: -20° C～85° C

| PIN | SIGNAL NAME | PIN | SIGNAL NAME |
|---|---|---|---|
| A1 | GND | B12 | GND |
| A4 | VBUS | B9 | VBUS |
| A5 | CC1 | B8 | SBU2 |
| A6 | DP1 | B7 | DN2 |
| A7 | DN1 | B6 | DP2 |
| A8 | SBU1 | B5 | CC2 |
| A9 | VBUS | B4 | VBUS |
| A12 | GND | B1 | GND |

一 般 公 差 加 工 参 考 表

| 单位 | M M | 比例 | |
|---|---|---|---|

| | | | | |
|---|---|---|---|---|
| 公 司 名 称 | 深圳市怡远科技有限公司 YIYUAN TECH 0755-82784562 | | | |
| 设计 | LUO JIE | 品名 | Type C 母座 16P 立式 贴片 H=6.5 | |
| 审核 | ROGER LI | 图号 | YTC-TC16T-33 | |
| 核准 | ROC ZHAO | 版本 | A | 页码 |

WWW.DZSTZJ.COM