## 一、Outer Construction:

形状、尺寸依图规定

外观：外表光亮、良好，无锈迹、裂纹、电镀不良等缺陷。
表面应平整、无凹陷裂纹、毛刺等缺陷。

## 二、Mechanical Specification:

| | |
|---|---|
| **Voltage Rating** | **12VAC（rms）/ DC** |
| **Current Rating** | **1A** |
| **Contact Resistance** | **50Milliohms Max.** |
| **Full Force** | **110gf±20% / pin** |
| **Operational Durability** | **10000Times** |
| **Withstanding Higt Temperature** | **280℃** |
| **Operational Temperature** | **－20℃~+70℃** |

## 三、Material & Assemblies

| Item | Assemblies | Material | Gold Plated |
|---|---|---|---|
| 1 | 针头 | 黄铜 | 镀金 3u’ |
| 2 | 针管 | 黄铜 | 镀金 3u’ |
| 3 | 弹簧 | 不锈钢 | 不电镀 |
| | | | |
| | | | |
| | | | |

WWW.DZYKJ.COM

## 1.适用范围

本规格书描述的性能、检验和可靠性适用于YZ223015105R-01

## 2.产品描述：

2.1 材料:针头：黄铜 C3604。

针管：黄铜 C3604。

弹簧：SUS304。

## 3.机械性能

| 序号 | 测试项目 | 测试描述 | 结果 |
|---|---|---|---|
| 1 | 外观 | 根据EIA-364-18，目视条件下。 | 表面光亮，没有裂纹，没有剥金和变形等不良现象。 |
| 2 | 寿命 | 根据EIA-364-09，在500±50次每小时的频率下。 | 最少 10,000 次。<br>不出现弹簧疲劳，断裂等现象。 |
| 3 | 弹力 | 根据EIA-364-04，仪器为弹力测试机。 | 110g±20%(在工作高度时）。 |

## 4、电气特性

| 序号 | 测试项目 | 测试描述 | 结果 |
|---|---|---|---|
| 1 | 接触阻抗 | 根据EIA-364-23，电压20mV，电流10mA条件下测量接触电阻。 | 最大50mΩ。 |
| 2 | 抗电流能力 | 根据EIA-364-70，通12V，1A电流（静态）。 | 无破坏，烧坏等不良现象。 |
| | | | |
| | | | |

## 5、环境测试

| 序号 | 测试项目 | 测试描述 | 结果 |
|---|---|---|---|
| 1 | 抗湿能力 | 根据EIA-364-31，在90%~95%的湿度和40±2℃的温度下保持96小时 | 无氧化，腐蚀，生锈等不良现象。 |
| 2 | 冷热冲击 | 根据EIA-364-32，从-40℃到 +105℃进行5个轮回。 | 无破坏，疲劳等不良现象。 |
| 3 | 可焊性 | 根据EIA-364-52，浸入265±5℃，Sn-Ag-Cu焊锡，持续4.0～5.0秒。 | 碰到锡的部位粘锡率95%以上。 |
| 4 | 盐雾测试 | 根据EIA-364-26，测试条件：5%盐水保持48小时。 | 无氧化，腐蚀，生锈等不良现象。 |

## 6、回流焊测试

| 测试说明 | 回焊炉曲图 | 结果 |
|---|---|---|
| 按右图之曲线设定温度，当回焊炉温度达到设定温度后将产品放入传送带中，达到指定时间后产品自动送出。 | 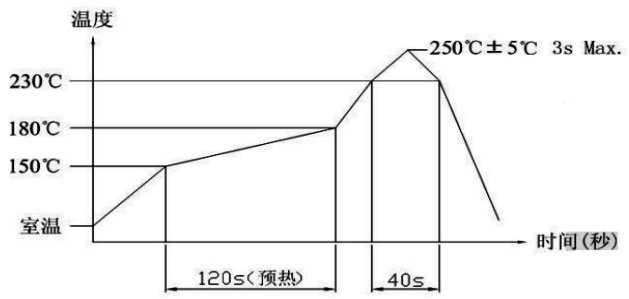 | 焊接完成后，本体粘锡良好，无变形，起泡现象，满足机械、电器性能。 |

WWW.DZYJZJ.COM

| NO. | ECN NO. | DESCRIPTION | DATE |
|---|---|---|---|
| 1 | | 首次发行 | 2014.05.19 |

客户图

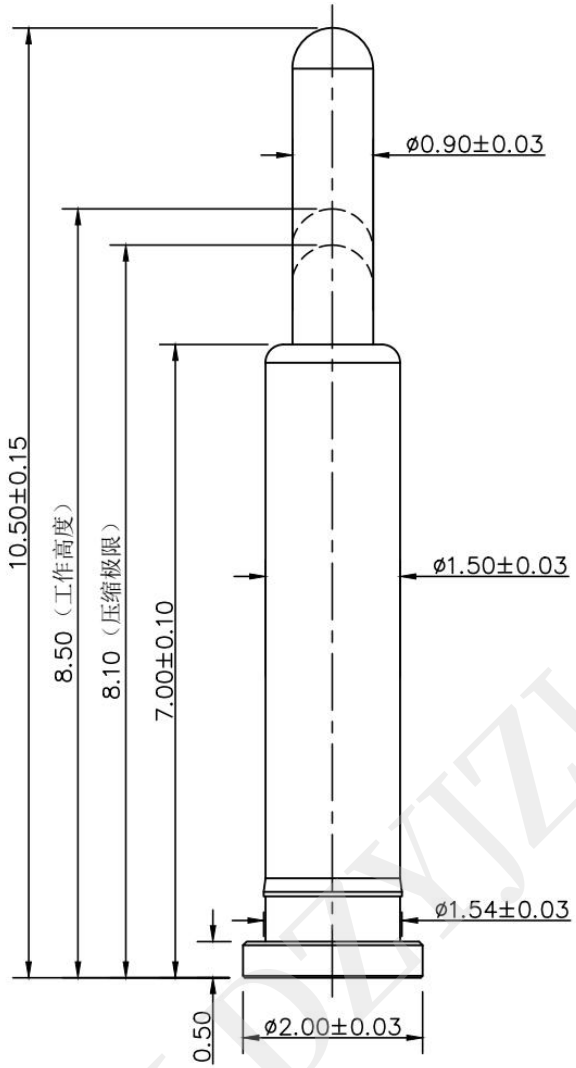


Note:

1: Material(材料）:
Barrel: Brass C3604（针管：黄铜 C3604）
Plunger: Brass C3604 （针头：黄铜 C3604）
Spring: SUS304 （弹簧：SUS304）

2: Plating(电镀）:
Barrel: 3u' Au over 50~80u' Ni(针管：镀金3u'，镍底50~80u'。）
Plunger: 3u' Au over 50~80'u Ni（针头：镀金3u'，镍底50~80u'。）
Spring: No plated（弹簧：不电镀）

3: Electrical(电气特性）:
Rated Current & Voltage: DC 12V;1A（额定电压&电流：直流12V,1A）
Contact Resistance: 50 mohm Max. at working height.
接触电阻：最大50毫欧（在工作高度状态下）

4: Mechanical(机械性能）:
Force: 110g±20% at working height.（110g±20% 在工作高度）。
Durability: 10.000 cycles(min)（寿命：10000次）

5: WorkTemperture(工作环境):
Withstanding Higt Temperature: 280℃
Operational Temperature: ?20℃~ ?70℃


深圳市鑫扬泽电子有限公司
HTTP://WWW.XYZPOGOPIN.COM
TEL:0755-28773277 FAX:0755-28891353


| | | | |
|---|---|---|---|
| SCALE: | N/A | UNIT | mm |
| SHEET: | 1 of 1 | PROJECTION | |
| DATE: | 2018.08.14 | VER. | A.0 |

THE UNMARKED TOLERANCE ARE AS BELOW :

| LENGTH | | ANGLE | |
|---|---|---|---|
| X.XX | ±0.05mm | X.XX | ±0.50° |
| X.X | ±0.10mm | X.X | ±1.00° |
| X. | ±0.20mm | X. | ±2.00° |

| | | | |
|---|---|---|---|
| DESIGNED BY: | | DWG. NO. | YZ223015105R-01 |
| CHECKED BY: | | TITLE: | Pogo pin |
| APPROVED BY: | | | |

WWW.DZYJZJ.COM

**1、目的：**

规范公司产品包装作业的运作，保护产品在运输中不受破坏。

**2、范围：**

本规范适用于没有明确要求包装方式的散装类Pogo pin产品、五金件的出货包装、贮存。其它形式如合同、供需双方的书面文本等有明确要求可不受本规范限制。

**3、包装要求：**

应根据产品特性选择与之相适应的包装材料来制作包装容器，同时选择合适的附属包装材料来包装产品，要求包装体积小、固定良好、存放稳定、且符合标准化。包装应起到对产品保护，使用方便，便于机械装卸和运输的要求。

**4、包装材料明细:**

| 序号 | 名称 | 规格 | 用量 | 可装单针数 |
|---|---|---|---|---|
| 1 | 外包装箱（小） | 12.5cm*12.5cm*6cm | 1 | 10000PCS |
| | 外包装箱（大） | 25.5cmx20.3cmx16.4cm | 1 | 100000PCS |
| 2 | 防静电袋 | 9x6, 12x8, 16x11<br>17x14, 23x16 | 若干 | |
| 3 | 气泡袋 | 22mmx17mm | 若干 | |
| 4 | 透明胶带 | 45mm | 若干 | |
| 5 | 标签 | 65mmx44mm | 1张/袋 | |
| 6 | 其他填充物 | / | 若干 | |

5、**包装步骤及注意事项：**

1，打印好标签，标识应当清晰，易懂，字体需一致。根据产品大小选择合适的防静电袋，包装数量不应超过最大包装数量的70%，包装数量应取百或千的整数，以方便记录。标签统一贴在包装袋的正中间。装好产品后外层需用气泡袋包裹保护。

2，将外包装箱折好(注意箱子的向)，用透明胶带把外箱的中缝和两侧缝处封牢；把完成好的内包装袋整齐有序地放入外包装箱中，如有多层，每层的数量需一致，完成后如局部位置有空隙，需用填充物填满，产品在包装箱内不能晃动。
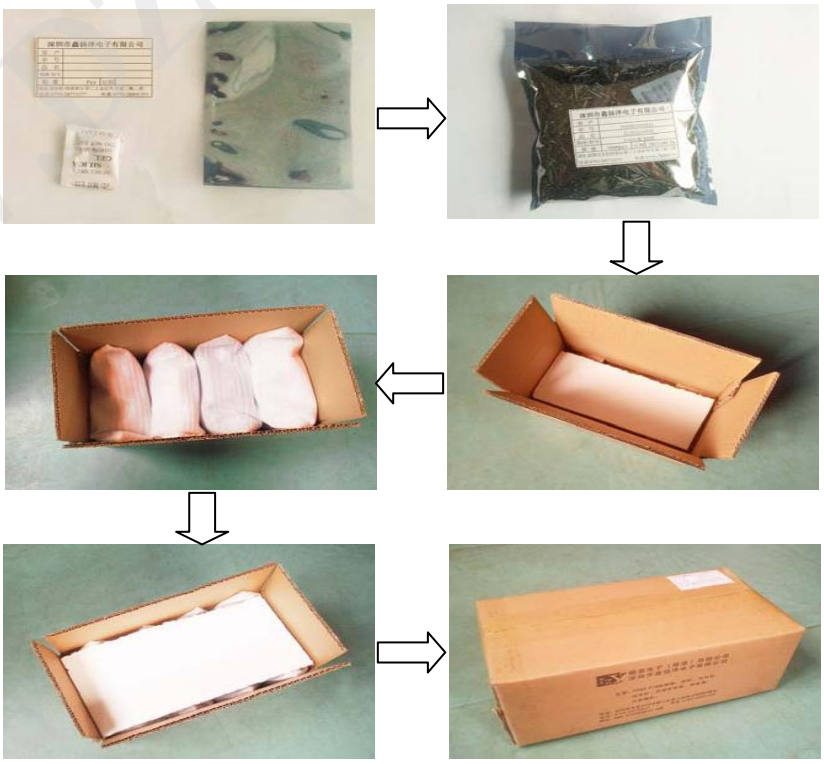
3，填充完成后，折好包装箱上盖，用透明胶带将包装箱的中缝和两侧缝处封牢，透明胶带切口要平整，且完全与纸箱粘在一起若有不平要用手将其抹平。最后将外标签贴于包装箱的右上角，包装完成。