一、Outer Construction:

形状、尺寸依图规定

外观：外表光亮、良好，无锈迹、裂纹、电镀不良等缺陷。
表面应平整、无凹陷裂纹、毛刺等缺陷。

二、Mechanical Specification:

Voltage Rating	**12VAC（rms）/ DC**
Current Rating	**1A**
Contact Resistance	**50Milliohms Max.**
Full Force	**60gf±20% / pin**
Operational Durability	**10000Times**
Withstanding Higt Temperature	**280℃**
Operational Temperature	**－40℃~+85℃**

三、Material & Assemblies

Item	Assemblies	Material	Gold Plated
1	针头	黄铜	镀金 5u’
2	针管	黄铜	镀金 3u’
3	弹簧	不锈钢	镀金 1u’

WWW.DZYKJ.COM

1.适用范围

本规格书描述的性能、检验和可靠性适用于YZP0183-38063-01

2.产品描述：

2.1 材料:针头：黄铜 C3604。

针管：黄铜 C3604。

弹簧：SUS304。

3.机械性能

序号	测试项目	测试描述	结果
1	外观	根据EIA-364-18，目视条件下。	表面光亮，没有裂纹，没有剥金和变形等不良现象。
2	寿命	根据EIA-364-09，在500±50次每小时的频率下。	最少 10,000 次。 不出现弹簧疲劳，断裂等现象。
3	弹力	根据EIA-364-04，仪器为弹力测试机。	60g±20%(在工作高度时）。

4、电气特性

序号	测试项目	测试描述	结果
1	接触阻抗	根据EIA-364-23，电压20mV，电流10mA条件下测量接触电阻。	最大50mΩ。
2	抗电流能力	根据EIA-364-70，通12V，1A电流（静态）。	无破坏，烧坏等不良现象。

5、环境测试

序号	测试项目	测试描述	结果
1	抗湿能力	根据EIA-364-31，在90%~95%的湿度和40±2℃的温度下保持96小时	无氧化，腐蚀，生锈等不良现象。
2	冷热冲击	根据EIA-364-32，从-40℃到 +105℃进行5个轮回。	无破坏，疲劳等不良现象。
3	可焊性	根据EIA-364-52，浸入265±5℃，Sn-Ag-Cu焊锡，持续4.0～5.0秒。	碰到锡的部位粘锡率95%以上。
4	盐雾测试	根据EIA-364-26，测试条件：5%盐水保持48小时。	无氧化，腐蚀，生锈等不良现象。

6、回流焊测试

测试说明	回焊炉曲图	结果
按右图之曲线设定温度，当回焊炉温度达到设定温度后将产品放入传送带中，达到指定时间后产品自动送出。	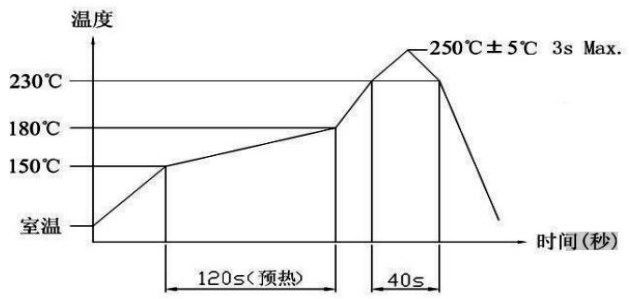	焊接完成后，本体粘锡良好，无变形，起泡现象，满足机械、电器性能。

WWW.DZYJZJ.COM

NO.	ECN NO.	DESCRIPTION	DATE

客户图

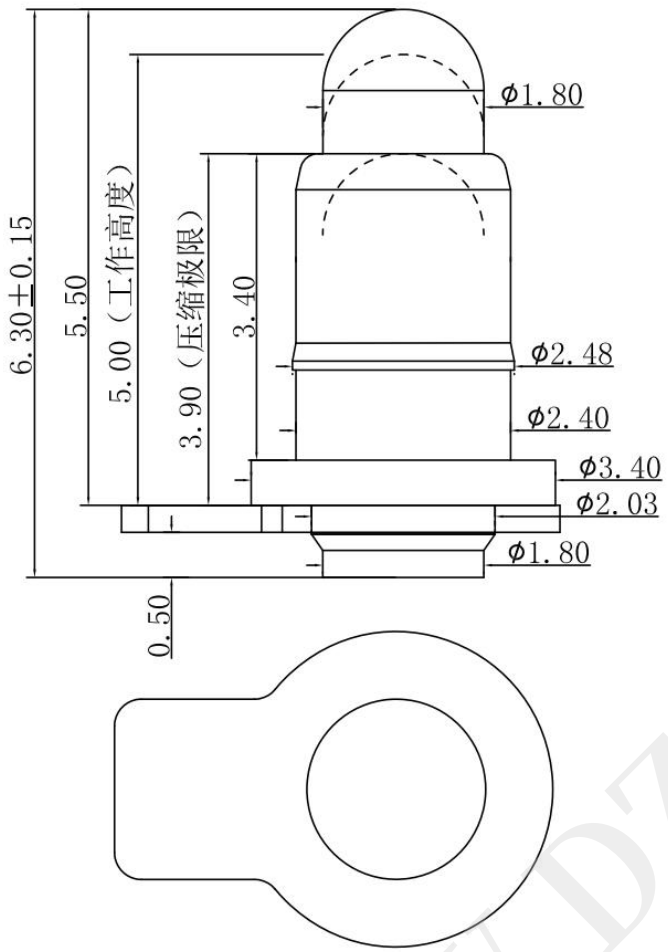

Note:

1: Material(材料)：
Housing: PA46+30%GF（胶芯：PA46）
Barrel: Brass C3604（针管：黄铜 C3604）
Plunger: Brass C3604 （针头：黄铜 C3604）
Spring: SUS304 （弹簧：SUS304）

2: Plating(电镀)：
Barrel: 3u' Au over 50~80u' Ni(针管：镀金3u'，镍底50~80u'。)
Plunger: 5u' Au over 50~80'u Ni（针头：镀金5u'，镍底50~80u'。)
Spring: No plated（弹簧：镀金）

3: Electrical(电气特性)：
Rated Current & Voltage: DC 12V;1A（额定电压&电流：直流12V,1A）
Contact Resistance: 50 mohm Max. at working height.
接触电阻：最大50毫欧（在工作高度状态下）
Insulation Resistance: 1,000MΩ minimum. （绝缘电阻：1,000MΩ以上）
Dielectric Withstand Voltage: 500VAC/minute. （抗击电压：500VAC/minute）

4: Mechanical(机械性能)：
Force: 60g±20% at working height. (60g±20% 在工作高度)。
Durability: 10.000 cycles(min)（寿命：10000次）

5: WorkTemperture(工作环境)：
Withstanding Higt Temperature: 280℃
Operational Temperature: -40℃~ +85℃

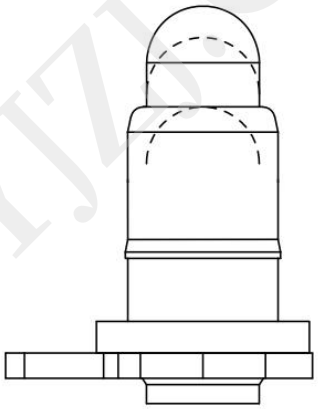

深圳市鑫扬泽电子有限公司
HTTP://WWW.XYZPOGOPIN.COM
TEL:0755-28773277 FAX:0755-28891353

SCALE:	N/A	UNIT	mm
SHEET:	1 of 1	PROJECTION	
DATE:	2019.12.11	VER.	A.0

THE UNMARKED TOLERANCE ARE AS BELOW :

LENGTH		ANGLE	
X.XX	±0.05mm	X.XX	±0.50°
X.X	±0.10mm	X.X	±1.00°
X.	±0.20mm	X.	±2.00°

DESIGNED BY:		DWG. NO.	YZP0183-38063-01
CHECKED BY:		TITLE:	Pogo Pin
APPROVED BY:			

WWW.DZYJZ.COM

1、目的：

规范公司产品包装作业的运作，保护产品在运输中不受破坏。

2、范围：

本规范适用于没有明确要求包装方式的散装类Pogo pin产品、五金件的出货包装、贮存。其它形式如合同、供需双方的书面文本等有明确要求可不受本规范限制。

3、包装要求：

应根据产品特性选择与之相适应的包装材料来制作包装容器，同时选择合适的附属包装材料来包装产品，要求包装体积小、固定良好、存放稳定、且符合标准化。包装应起到对产品保护，使用方便，便于机械装卸和运输的要求。

4、包装材料明细:

序号	名称	规格	用量	可装单针数
1	外包装箱（小）	12.5cm*12.5cm*6cm	1	10000PCS
	外包装箱（大）	25.5cmx20.3cmx16.4cm	1	100000PCS
2	防静电袋	9x6, 12x8, 16x11 17x14, 23x16	若干	
3	气泡袋	22mmx17mm	若干	
4	透明胶带	45mm	若干	
5	标签	65mmx44mm	1张/袋	
6	其他填充物	/	若干	

5、**包装步骤及注意事项：**

1，打印好标签，标识应当清晰，易懂，字体需一致。根据产品大小选择合适的防静电袋，包装数量不应超过最大包装数量的70%，包装数量应取百或千的整数，以方便记录。标签统一贴在包装袋的正中间。装好产品后外层需用气泡袋包裹保护。

2，将外包装箱折好(注意箱子的向)，用透明胶带把外箱的中缝和两侧缝处封牢；把完成好的内包装袋整齐有序地放入外包装箱中，如有多层，每层的数量需一致，完成后如局部位置有空隙，需用填充物填满，产品在包装箱内不能晃动。
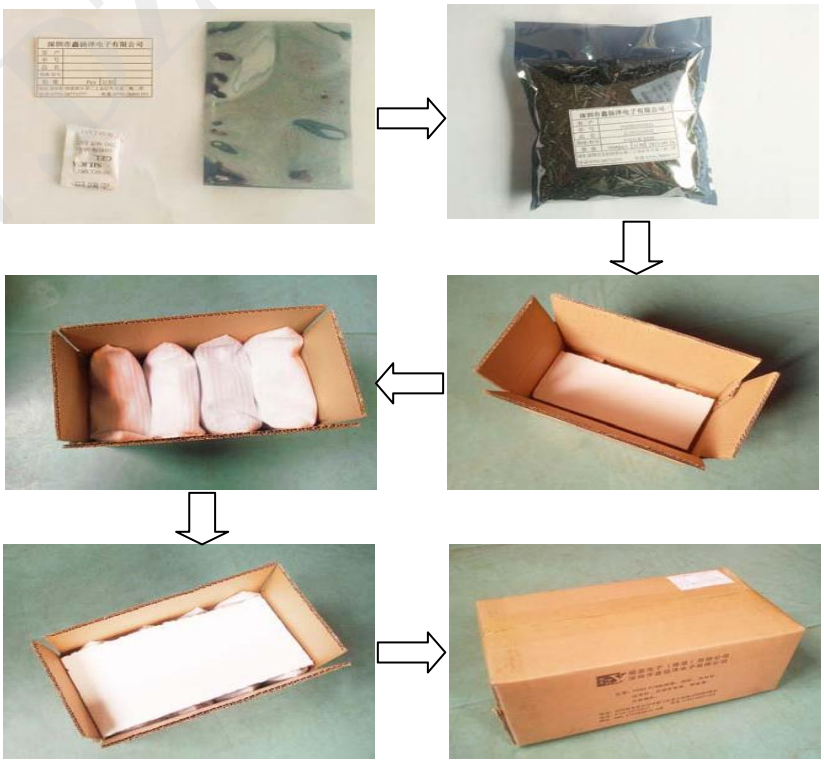
3，填充完成后，折好包装箱上盖，用透明胶带将包装箱的中缝和两侧缝处封牢，透明胶带切口要平整，且完全与纸箱粘在一起若有不平要用手将其抹平。最后将外标签贴于包装箱的右上角，包装完成。