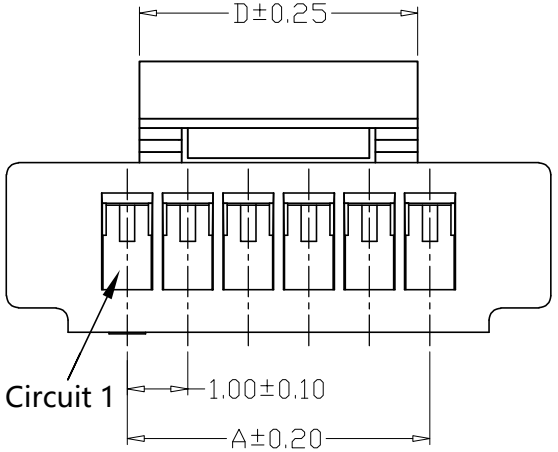

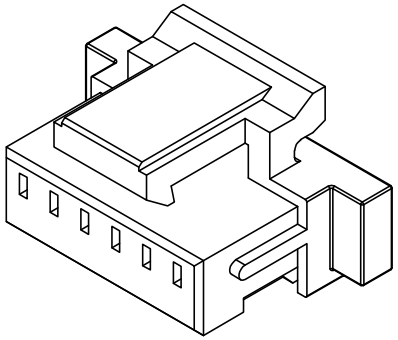

规格参数

1、额定电流：1A AC，DC
2、额定电压：50V AC，DC
3、工作温度：-25℃～+85℃
4、接触电阻：20mΩ Max
5、绝缘电阻：100MΩ Min
6、耐电压：500V AC/minute
7、材质：　塑胶 PA66,阻燃等级：UL94V-0

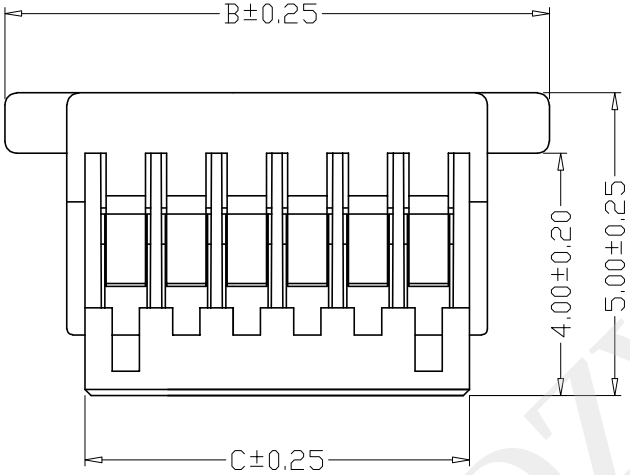

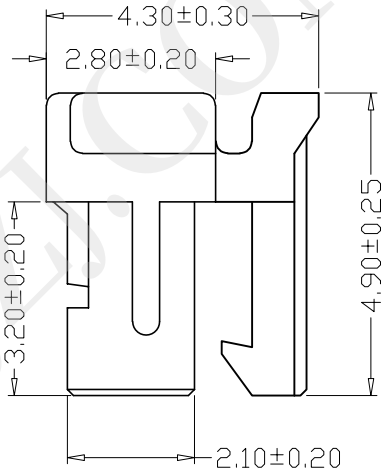

PIN	尺寸（mm）			
	A	B	C	D
-02Y	1.00	5.00	2.40	2.60
-03Y	2.00	6.00	3.40	3.80
-04Y	3.00	7.00	4.40	4.60
-05Y	4.00	8.00	5.40	4.60
-06Y	5.00	9.00	6.40	4.60
-07Y	6.00	10.00	7.40	4.60
-08Y	7.00	11.00	8.40	6.60
-09Y	8.00	12.00	9.40	6.60
-10Y	9.00	13.00	10.40	6.60
-11Y	10.00	14.00	11.40	6.60
-12Y	11.00	15.00	12.40	6.60
-13Y	12.00	16.00	13.40	6.60
-14Y	13.00	17.00	14.40	6.60
-15Y	14.00	18.00	15.40	6.60
-16Y	15.00	19.00	16.40	6.60
-17Y	16.00	20.00	17.40	6.60
-18Y	17.00	21.00	18.40	6.60
-19Y	18.00	22.00	19.40	6.60
-20Y	19.00	23.00	20.40	6.60

更改记录	标记	变更内容	签名/日期	未注公差	单位	mm	标准化	签名/日期	品名	1.0单排带钩孔座 1.0普通带扣-NY
				X.X ±0.30	版本	A	编制	周少华 2022.08.20	料号	ZJLQ-SH1.0A10002-NY
				X.XX ±0.20	比例	1:1	审核	赵先礼 2022.08.20	浙江领强电子科技有限公司	
				X.XXX ±0.10	投影		批准	田泽民 2022.08.20		
				Angle ±3.0°	页次	1/1				

WWW.DZYIZI.COM