标注前有“*”为重点检验尺寸

图面产品均符合ROHS标准

# SMA 直母头 公针 正五脚 PCB 牙长13.0（6MM&4.2MM焊脚）

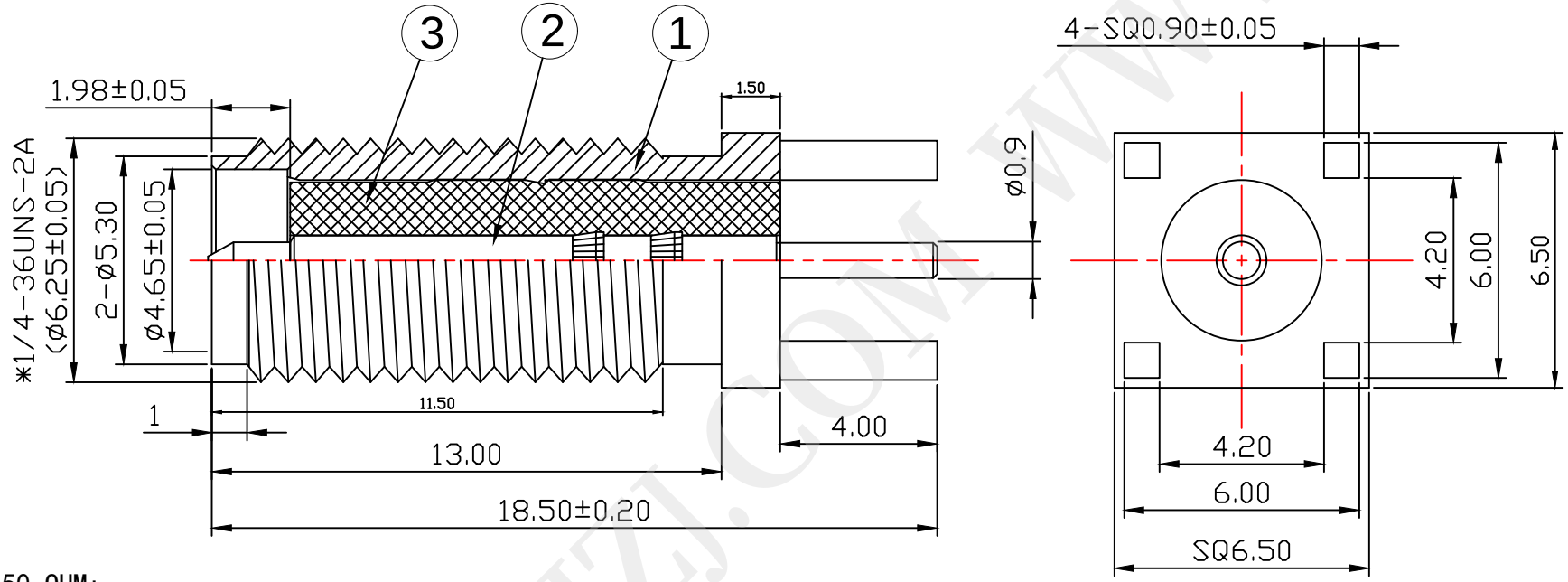


技术要求:

1) 标准阻抗: 50 OHM;
2) 频率范围: 0-6 GHz;
3) 电压驻波比: 1.5 MAX;
4) 工作电压：335-500 VOLTS;
5) 电介质耐电压：500-1500 VRMS;
6) 其它外观要求依我司品管标准管控;

| 序号 | 名 称 | 零件料号 | 材 质 | 数量 | 表面处理 | 产品规格 |
|---|---|---|---|---|---|---|
| 3 | 绝缘体 | JYT014-00 | 铁氟龙 | 1 | 素 材 | ø4.12 X 12.50 |
| 2 | PIN 针 | PIN031-AU | 黄铜3604 | 1 | 镀金 ≥1u" | ø1.50 X 18.60 |
| 1 | 本 体 | BT049-AU | 黄铜3604 | 1 | 镀金 ≥1u" | SQ6.50 X 18.50 |

B O M 表

ZKT® 深圳市中科无线技术有限公司

| | | | | | | | | | |
|---|---|---|---|---|---|---|---|---|---|
| 公 差 | x. ±0.30<br>x.x ±0.20<br>x.xx ±0.10<br>ANGULAR 5° | | | | 代 码 | | 料 号 | | |
| | | | | | 品 名 | SMA直母头公针正五脚 PCB 牙长13.0 | | | |
| | | 变 更 记 录 | 日 期 | 变更者 | 型 号 | ZKC516111-1 | | | |
| | | 比 例 | 1：1 | 纸 张 | A4 | 绘 图 | ZHANG | 日 期 | 2026.01.03 |
| 图 法 | | 单 位 | mm | 版 本 | A | 审 核 | | 确 认 | |

WWW.DZYJZJ.COM